lumher

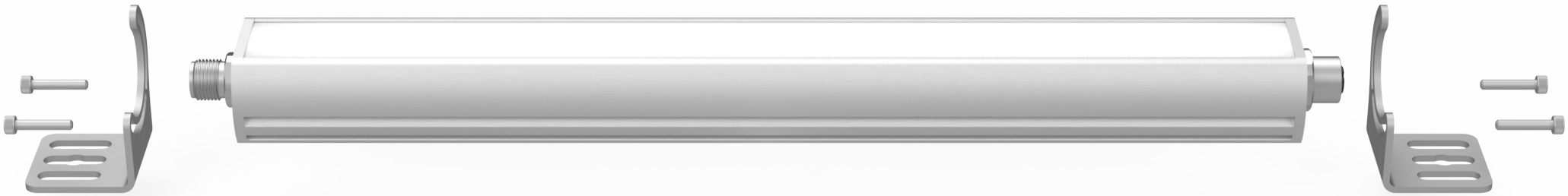

MANUAL DE INSTALACIÓN DE ACCESSORIOS

Serie S - Grapas de fijación plástico

Referencia	S00G2
Material	Resina
Orientación	Fija de 0º
Unidad de embalaje	2 uds.

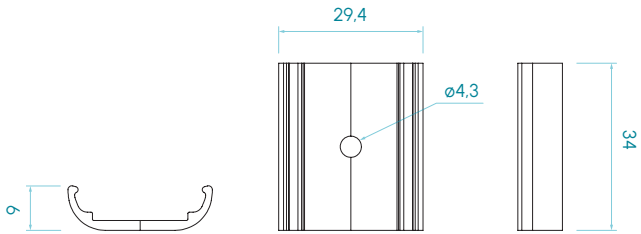

Dimensiones en mm

Como se instala:

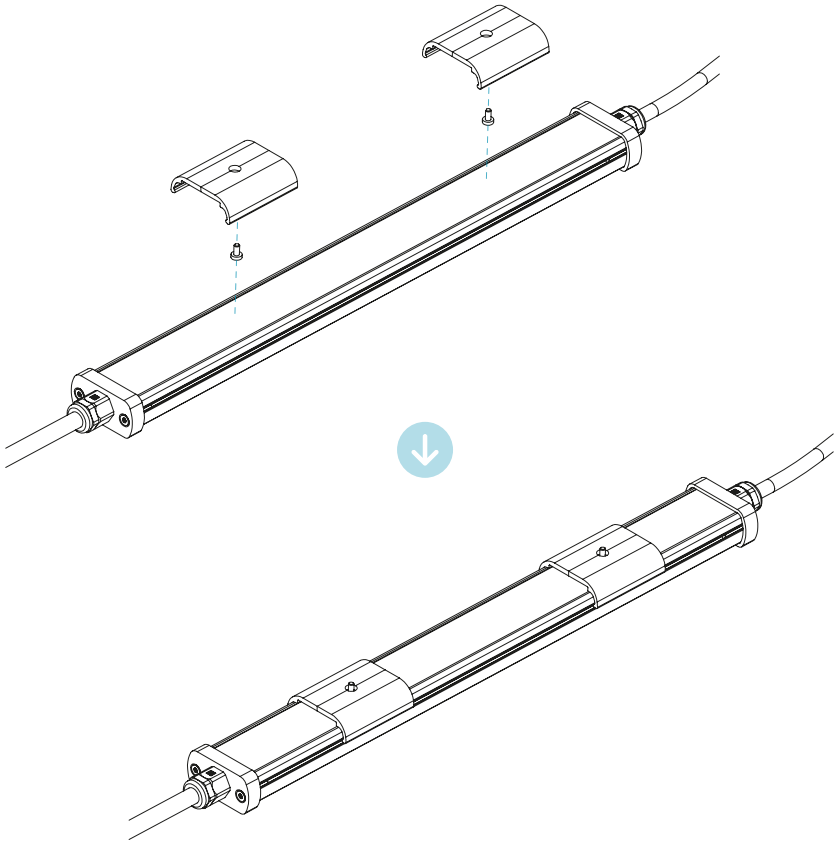

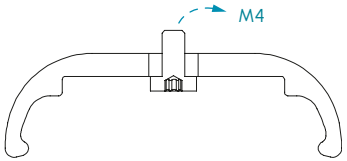

OPCIONES DE ENROSCADO

lumher

Serie P - Grapas de fijación metálicas

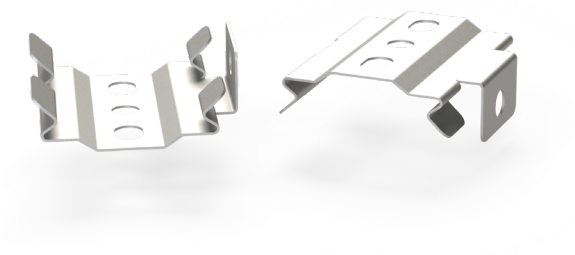

Referencia	P00G1
Material	Acero inoxidable
Orientación	Fija de 0° y 90°
Unidad de embalaje	2 uds.

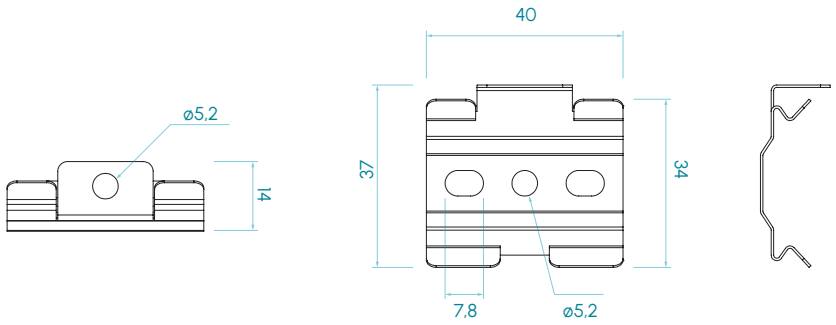

Dimensiones en mm

Como se instala:

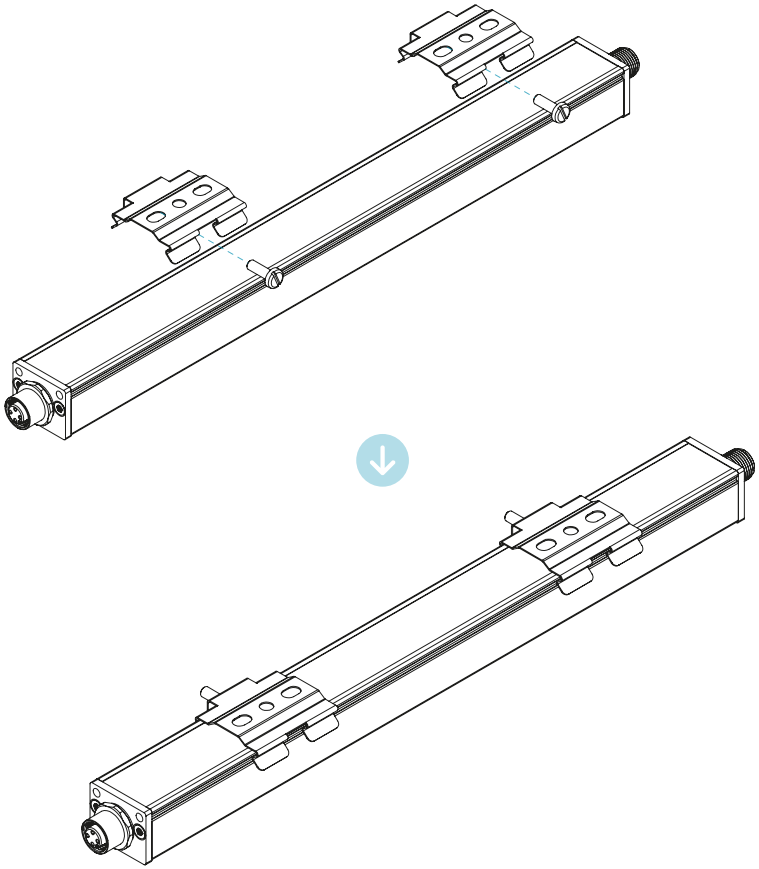

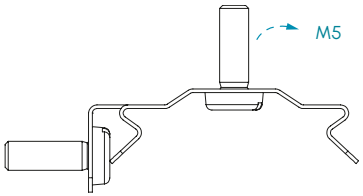

OPCIONES DE ENROSCADO

lumher

Serie P - Grapas de fijación plástico

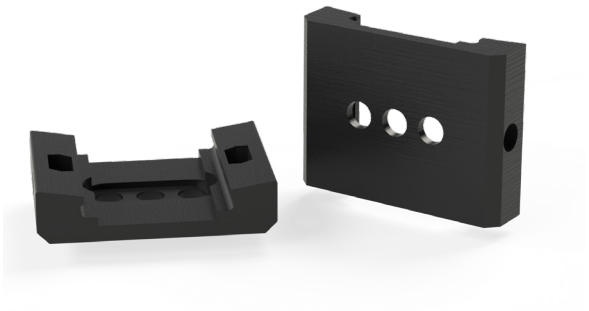

Referencia	P00G2
Material	Resina
Orientación	Fija de 0° y 90°
Unidad de embalaje	2 uds.

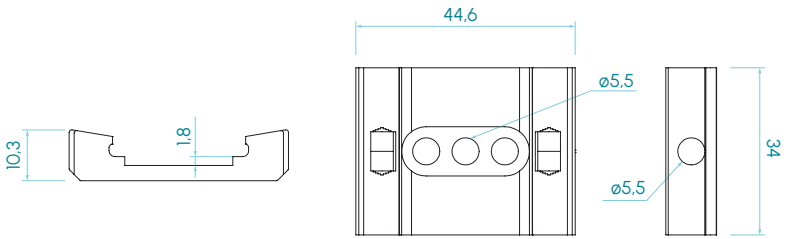

Dimensiones en mm

Como se instala:

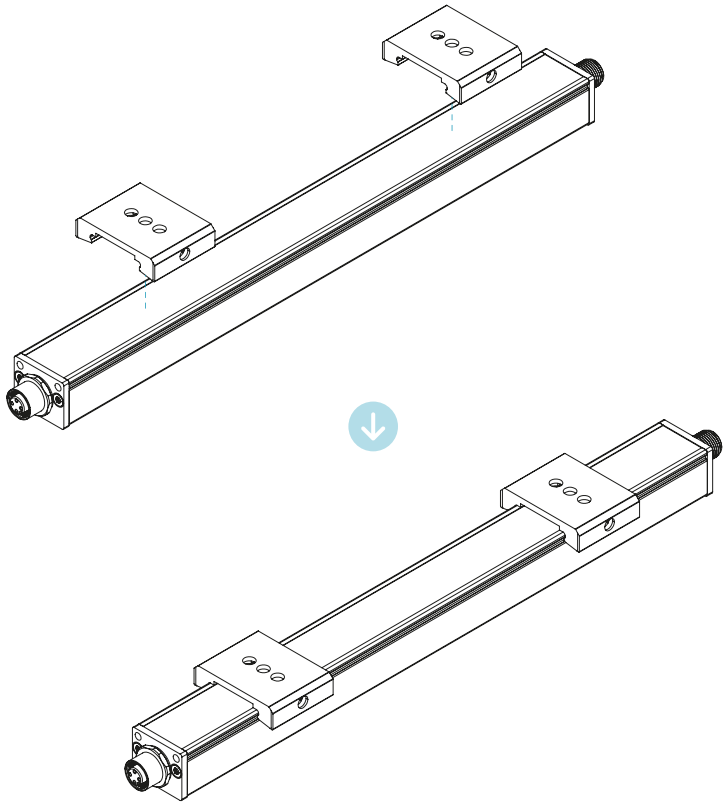

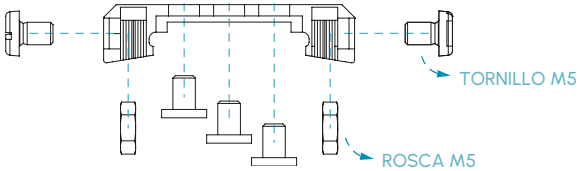

OPCIONES DE ENROSCADO

lumher

Serie P - Grapas de fijación rotativa plástico

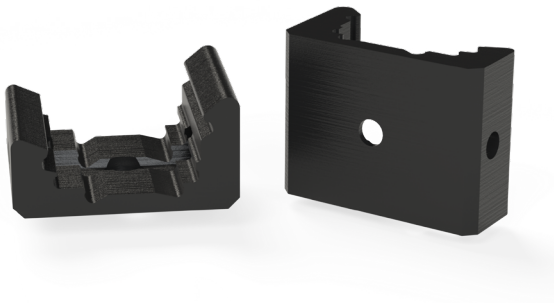

Referencia	P00G3
Material	Resina
Orientación	Fija de 0º, 15º, 30º, 60º, 75º, 90º
Unidad de embalaje	2 uds.

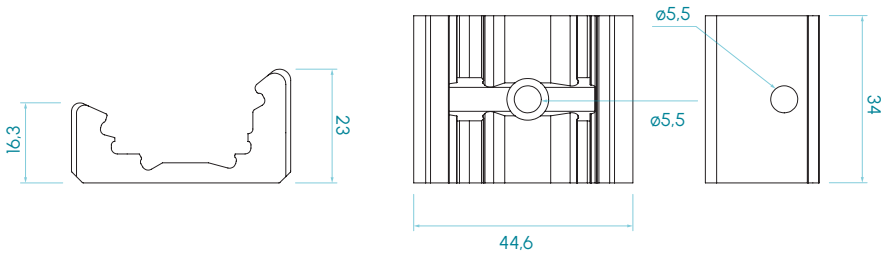

Dimensiones en mm

Como se instala:

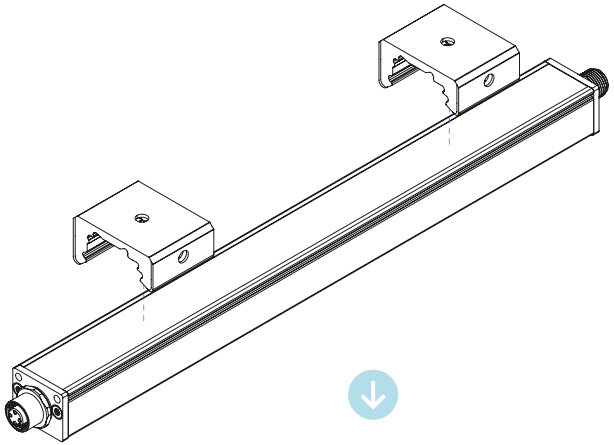

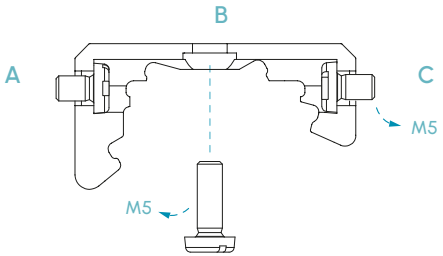

OPCIONES DE ENROSCADO

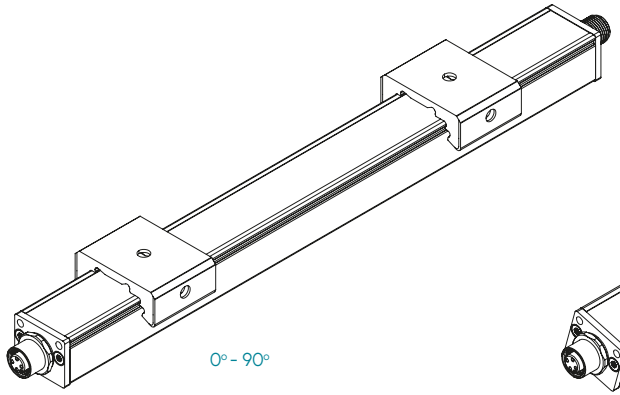

0º - 90º

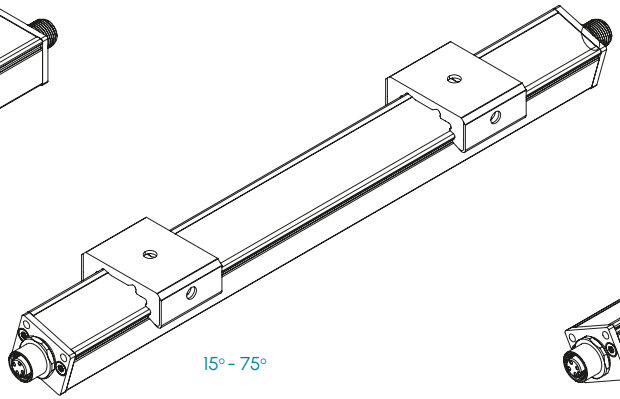

15º - 75º

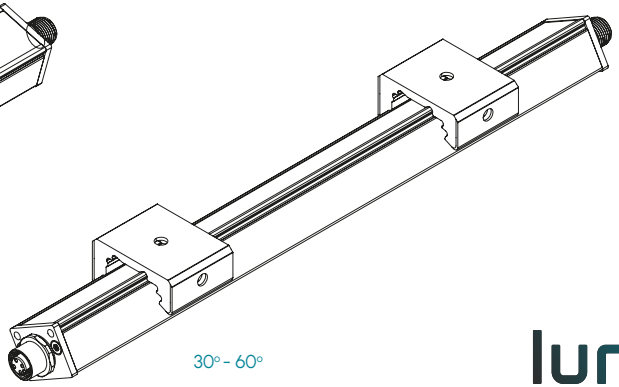

30º - 60º

lumher

Serie P - Grapas de fijación imantadas

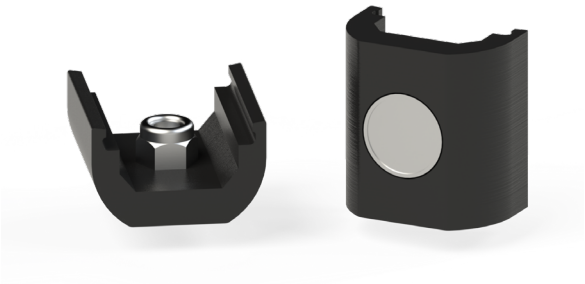

Referencia	P00G4
Material	Resina
Orientación	Fija de 0°
Imán M6D16 integrado en la grapa	
Unidad de embalaje	2 uds.

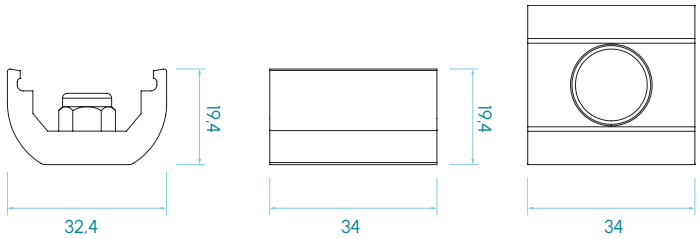

Dimensiones en mm

Como se instala:

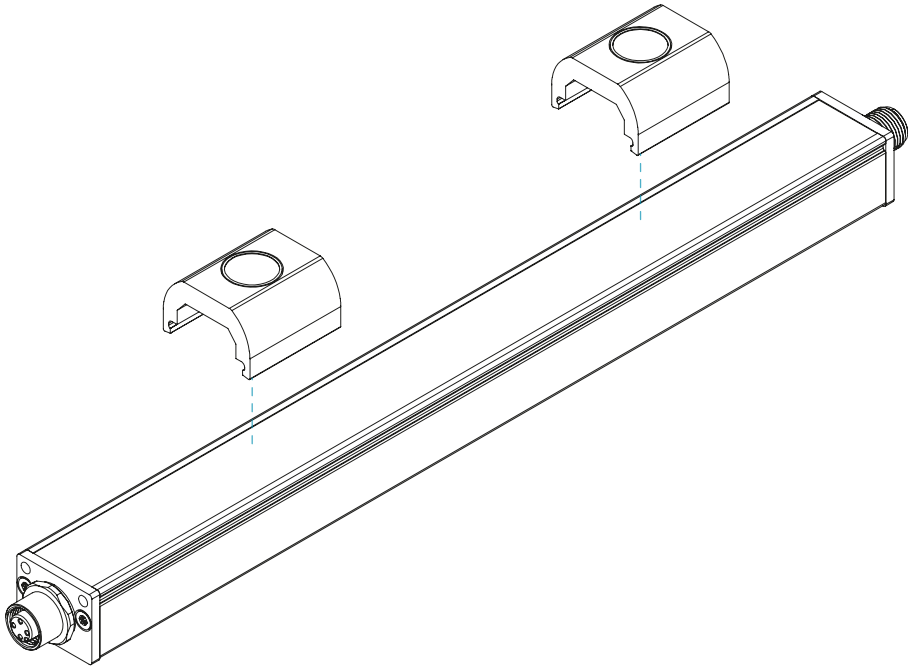

lumher

Serie P - Anclaje rotativo

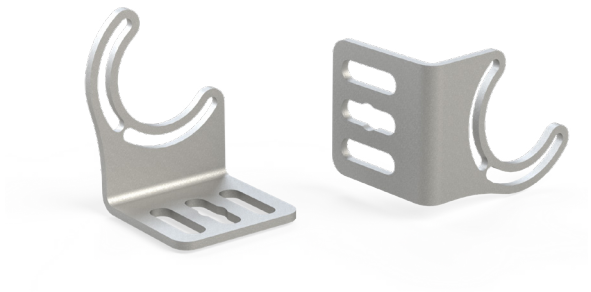

Referencia	P00R1
Material	Acero inoxidable
Orientación fija	0° y 90°
Orientación variable	0 a 90°
Compatible con M6D16	
Unidad de embalaje	2 uds. (derecho e izquierdo)

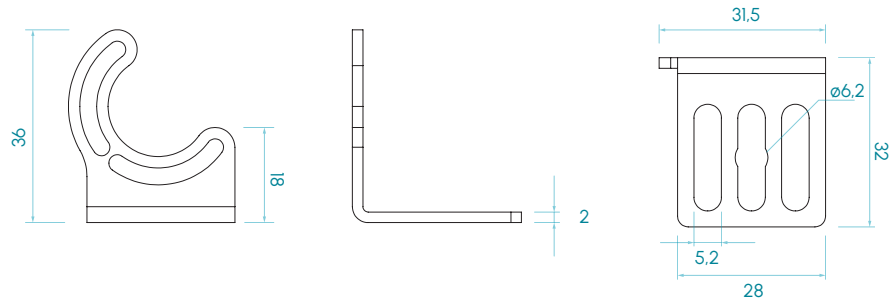

Dimensiones en mm

Como se instala:

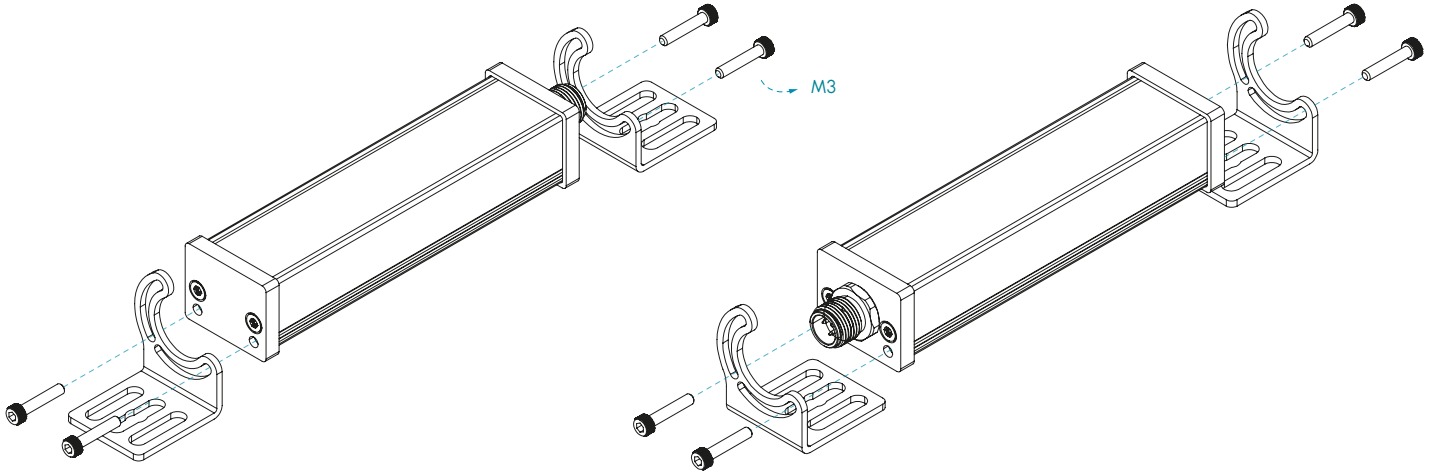

lumher

Serie P - Anclaje rotativo doble barra

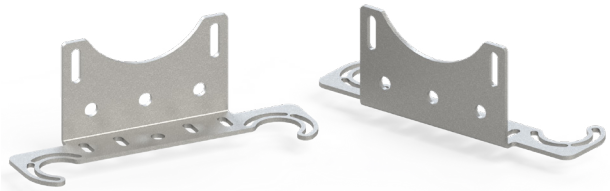

Referencia	P00R2
Material	Acero inoxidable
Orientación fija	0° y 90°
Orientación variable	0° a 90°
Unidad de embalaje	2 uds. (simétricas)

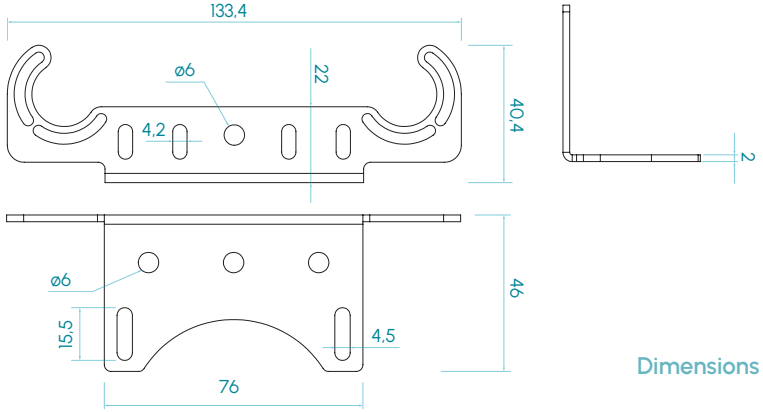

Dimensions in mm

Como se instala:

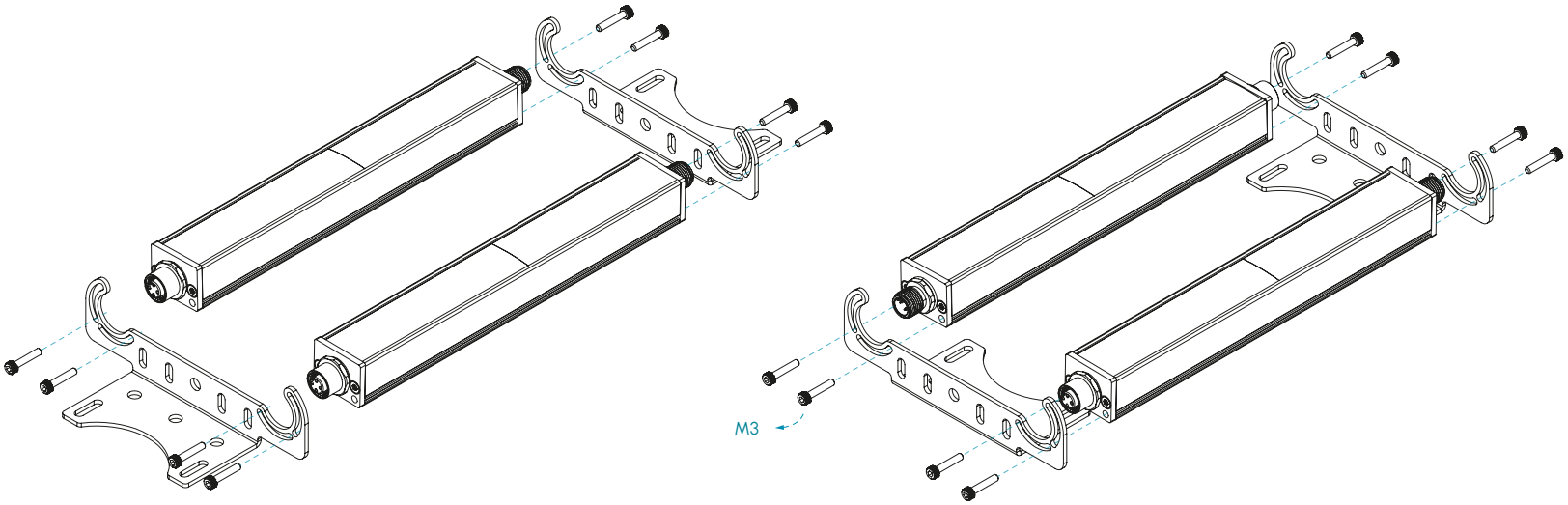

lumher

Serie P - Anclajes rotativo doble 60º

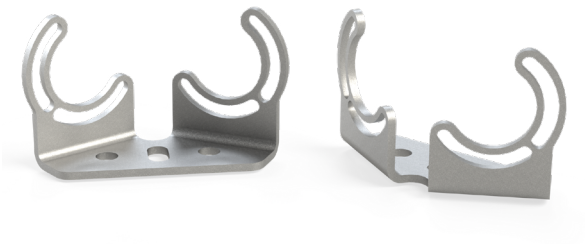

Referencia	P00R3
Material	Acero inoxidable
Orientación fija	0º y 90º
Orientación variable	0 a 90º
Unidad de embalaje	1 ud.

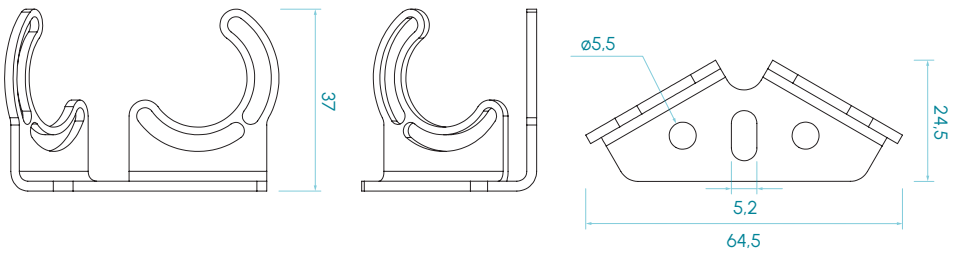

Dimensions in mm

Como se instala:

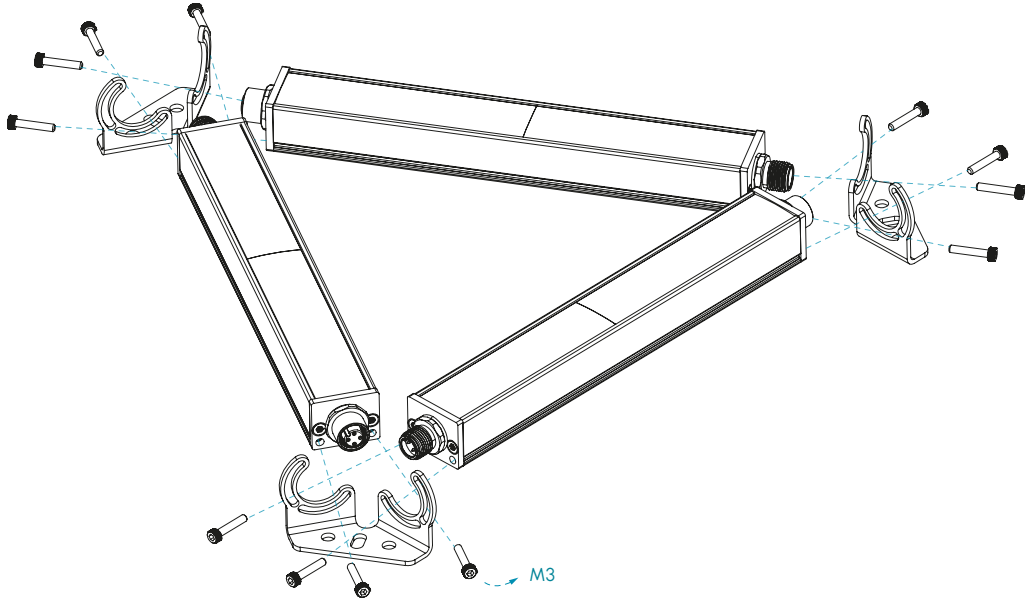

lumher

Serie P - Anclaje rotativo doble 90º

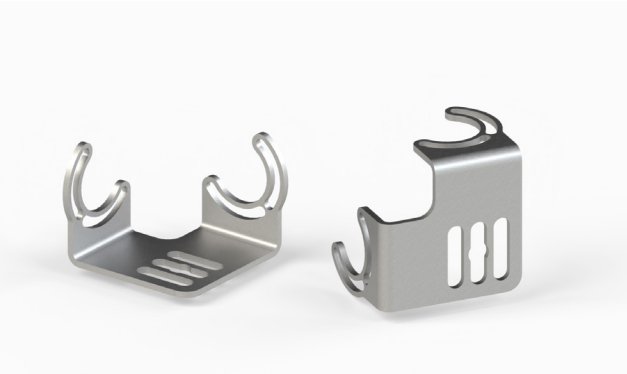

Referencia	P00R4
Material	Acero inoxidable
Orientación fija	0º y 90º
Orientación variable	0 a 90º
Compatible con M6D16	
Unidad de embalaje	2 uds. (derecho e izquierdo)

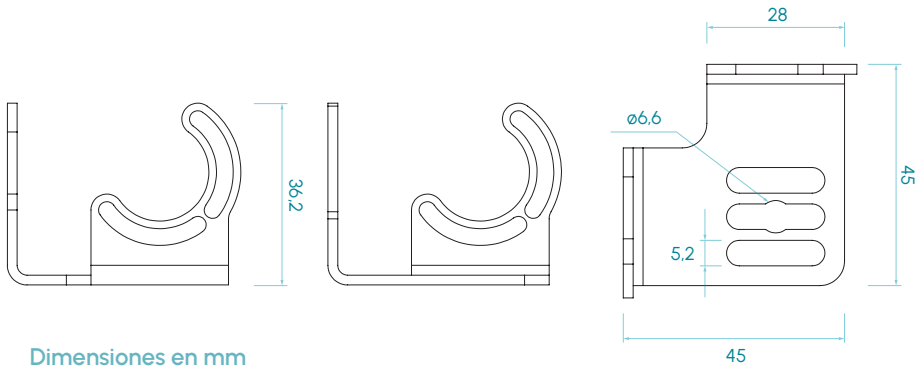

Dimensiones en mm

Como se instala:

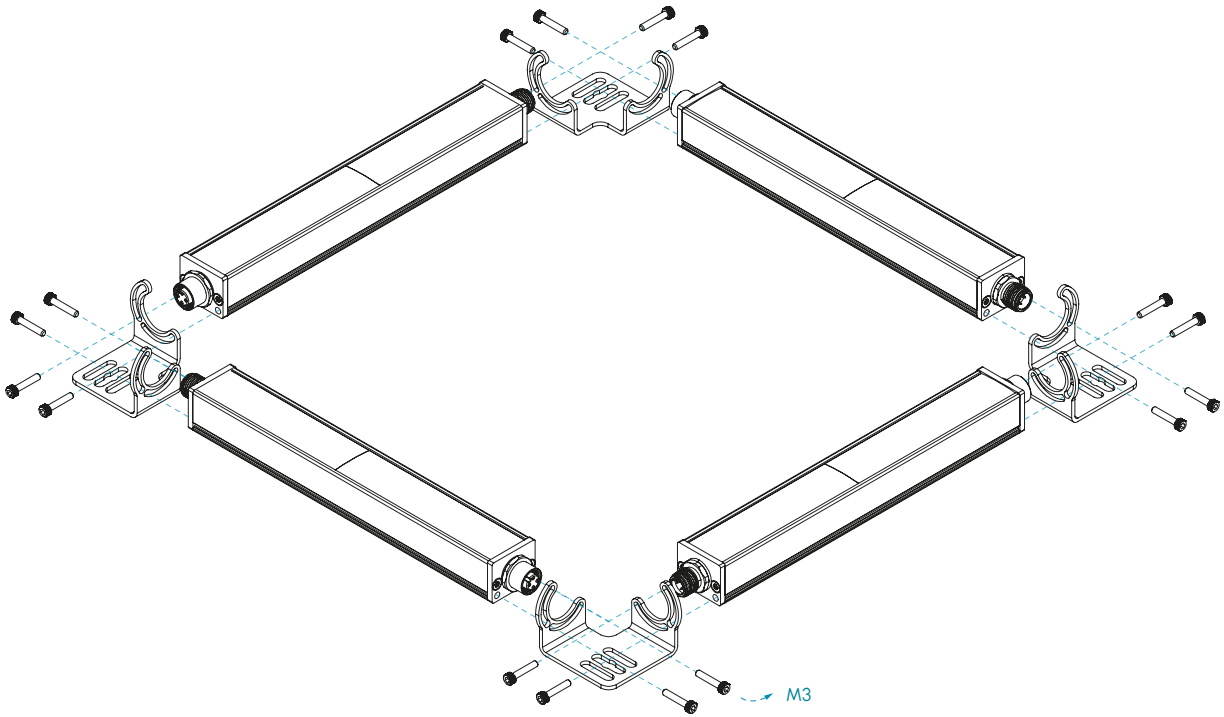

lumher

Serie F - Grapas de fijación plástico

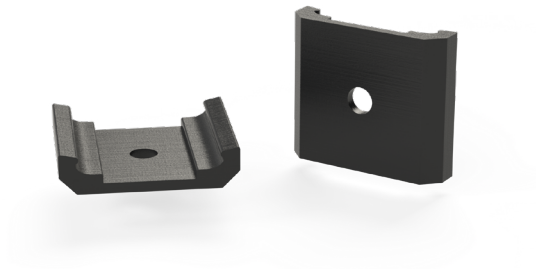

Referencia	F00G2
Material	Resina
Orientación	Fija de 0°
Unidad de embalaje	2 uds.

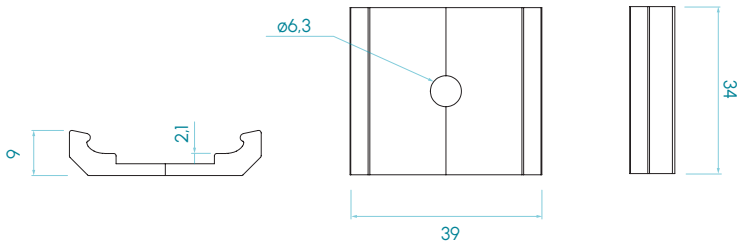

Dimensiones en mm

Como se instala:

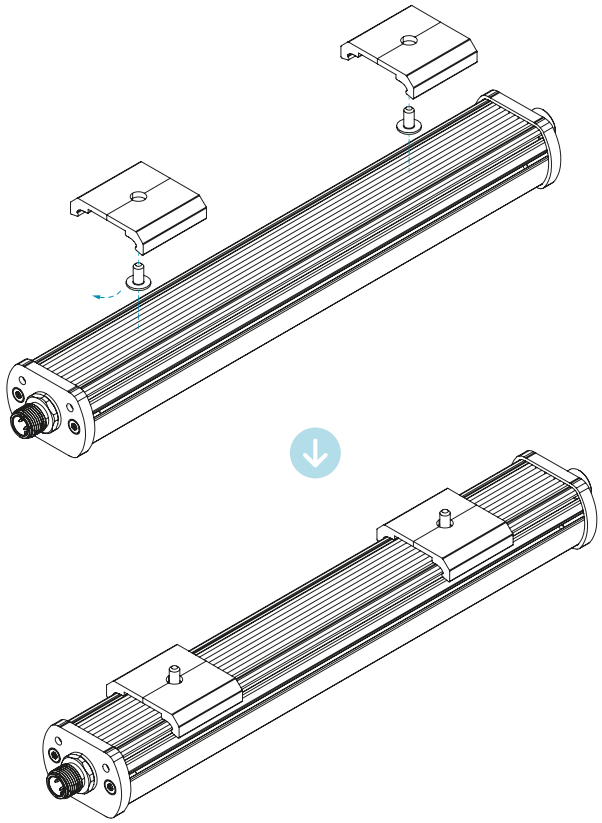

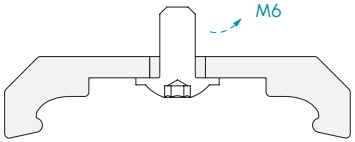

OPCIONES DE ENROSCADO

lumher

Serie F - Grapas de fijación imantadas

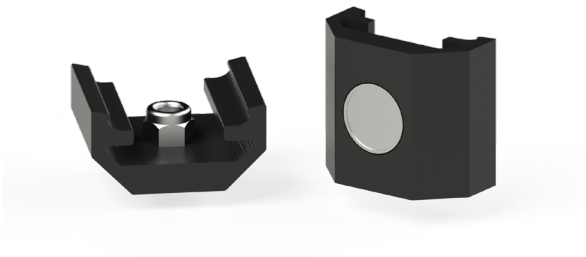

Referencia	F00G4
Material	Resina
Orientación	Fija de 0°
Imán M6D16 integrado en la grapa	
Unidad de embalaje	2 uds.

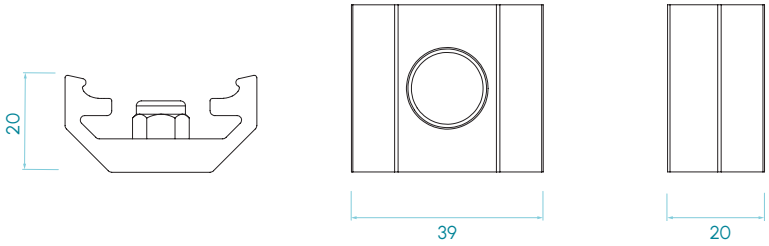

Dimensiones en mm

Como se instala:

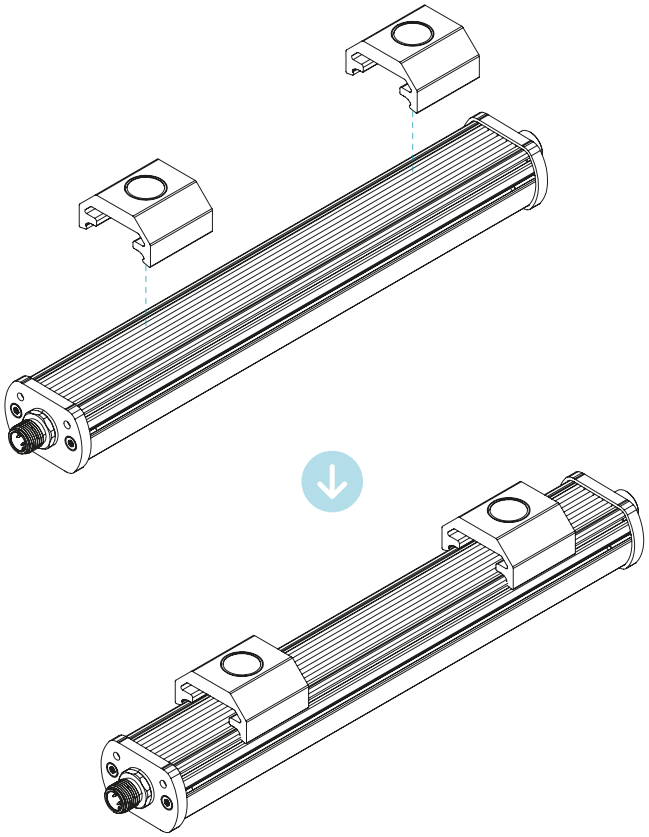

lumher

Serie F - Anclaje rotativo

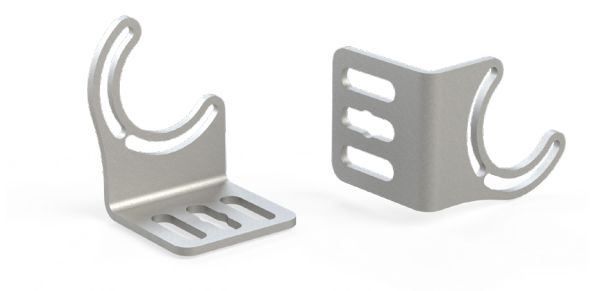

Referencia	F00R1
Material	Acero inoxidable
Orientación fija	0° y 90°
Orientación variable	0° a 90°
Compatible con M6D16	
Unidad de embalaje	2 uds. (derecho e izquierdo)

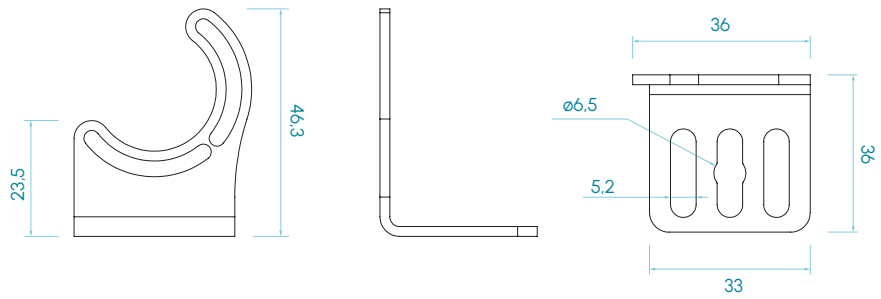

Dimensiones en mm

Como se instala:

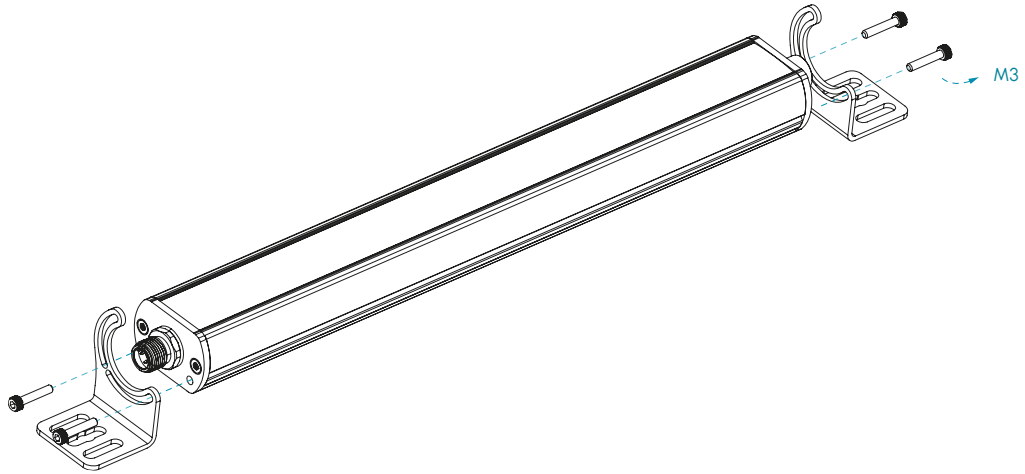

lumher

Imán ø16 mm

Referencia	M6D16
Material	Acero inoxidable + neodimio
Compatibilidad	P00R1, P00R4, F00R1
Unidad de embalaje	2 uds.

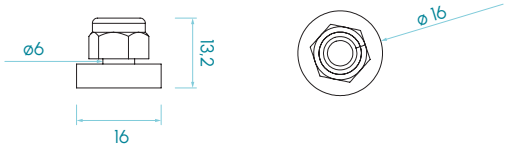

Dimensiones en mm

Como se instala:

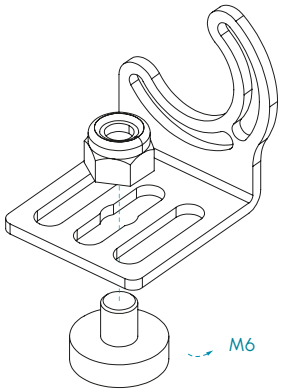

lumher

Serie B y R - Soporte lateral

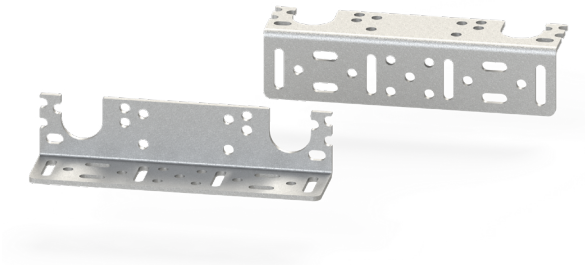

Referencia	B00S1
Material	Acero inoxidable
Orientación fija	de 0° y 90°
Unidad de embalaje	1 ud.

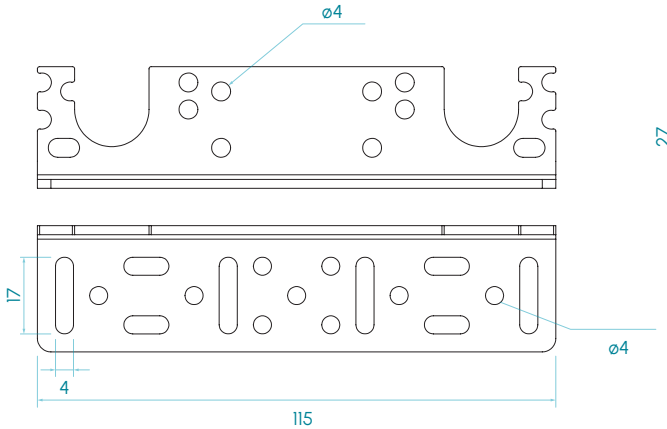

Dimensiones en mm

Como se instala:

BD1

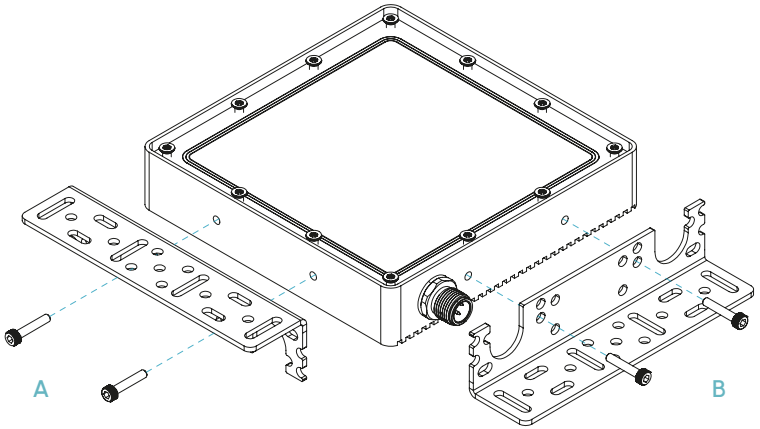

SOPORTES VÁLIDOS PARA 4 LADOS

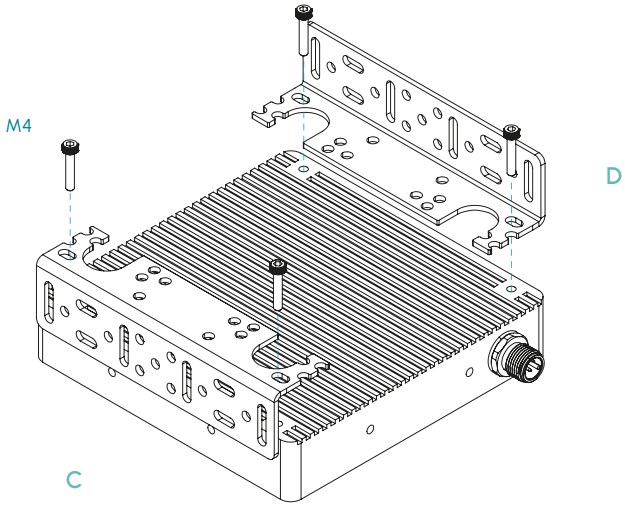

SOPORTES VÁLIDOS PARA 2 LADOS

lumher

Serie B y R - Soporte lateral

BD2

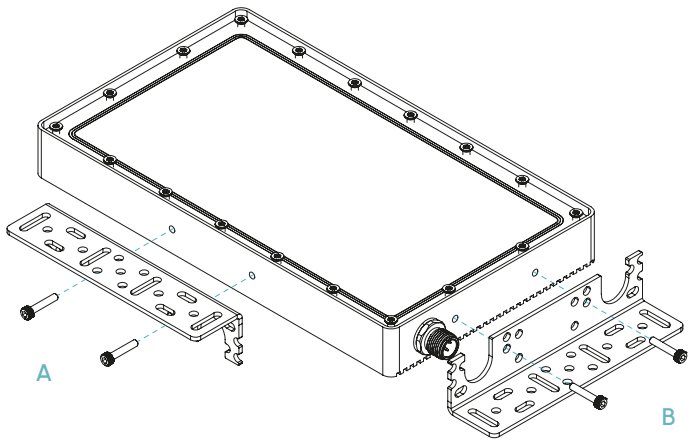

SOPORTES VÁLIDOS PARA 4 LADOS

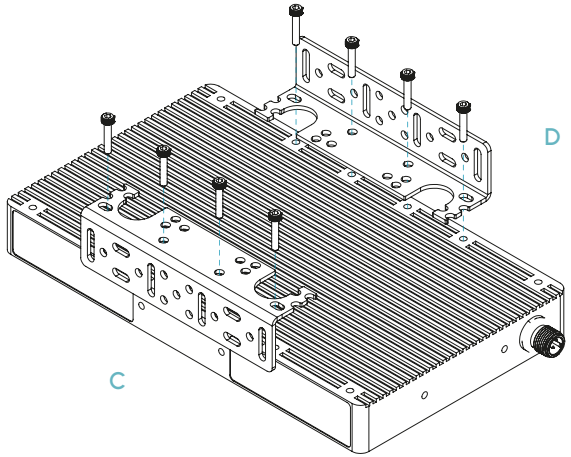

SOPORTES VÁLIDOS PARA 2 LADOS

RD1

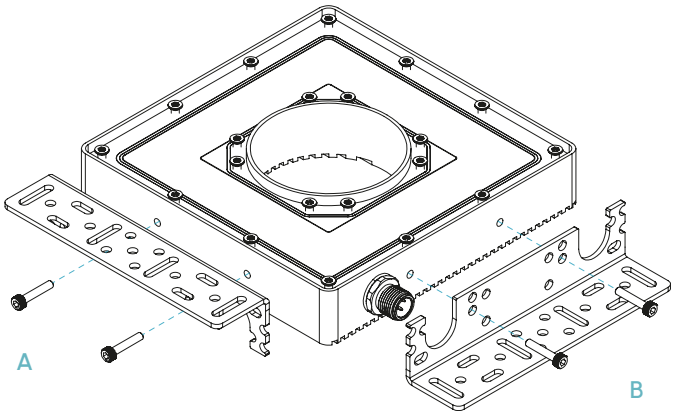

SOPORTES VÁLIDOS PARA 4 LADOS

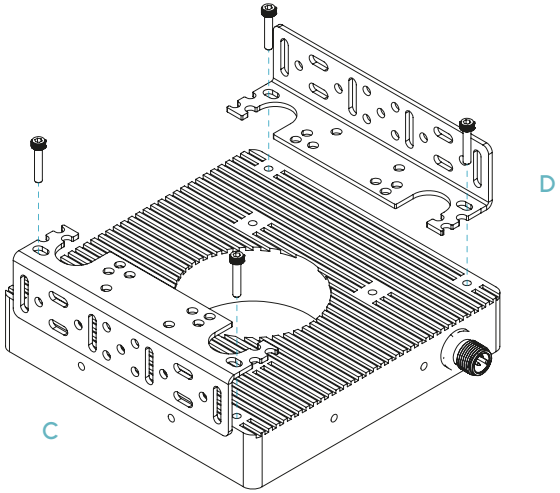

SOPORTES VÁLIDOS PARA 2 LADOS

lumher

Serie B y R - Soporte lateral

RD2

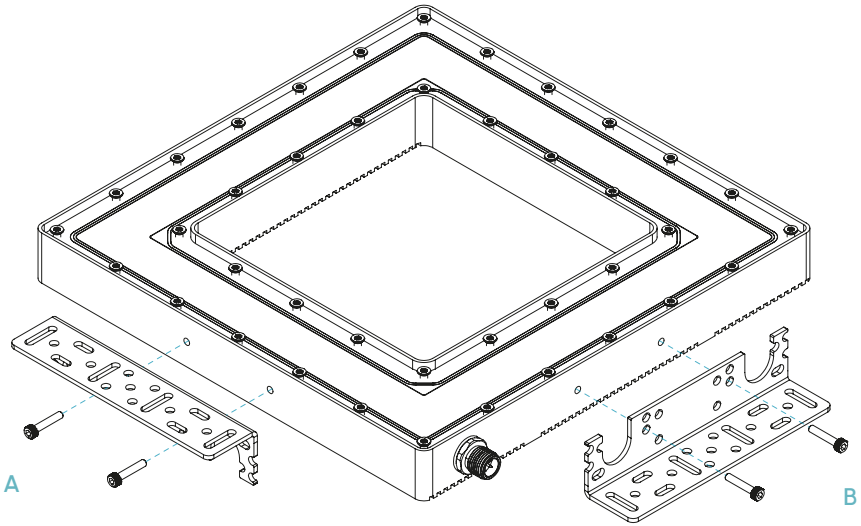

SOPORTES VÁLIDOS PARA 4 LADOS

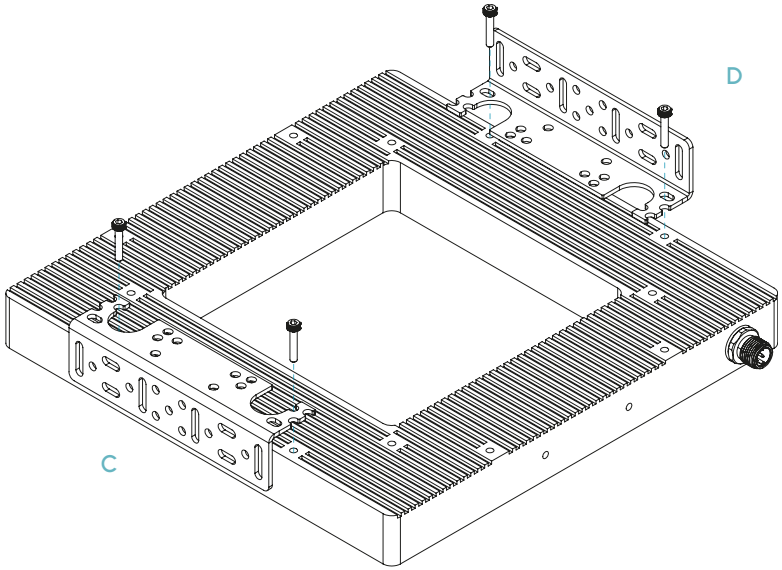

SOPORTES VÁLIDOS PARA 4 LADOS

lumher

Soporte cámaras Cognex Series 5000, 7000

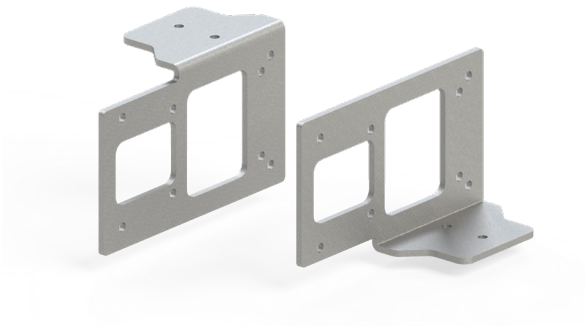

Referencia	C00C1
Material	Acero inoxidable
Orientación fija	90º
Unidad de embalaje	1 ud.

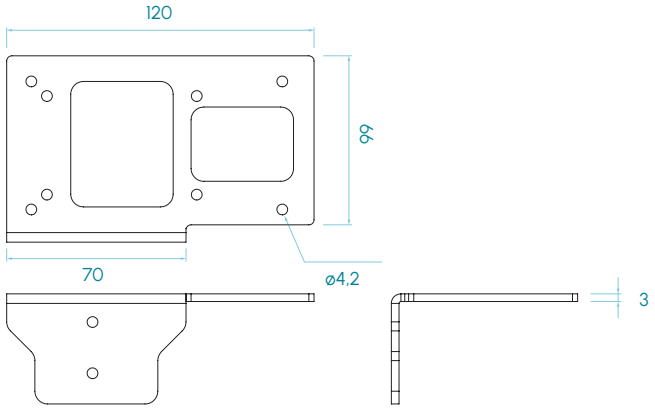

Dimensions in mm

Como se instala:

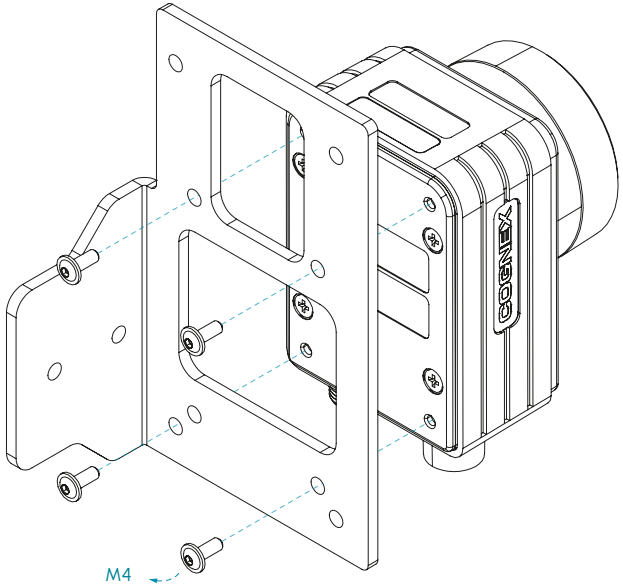

COGNEX 7000

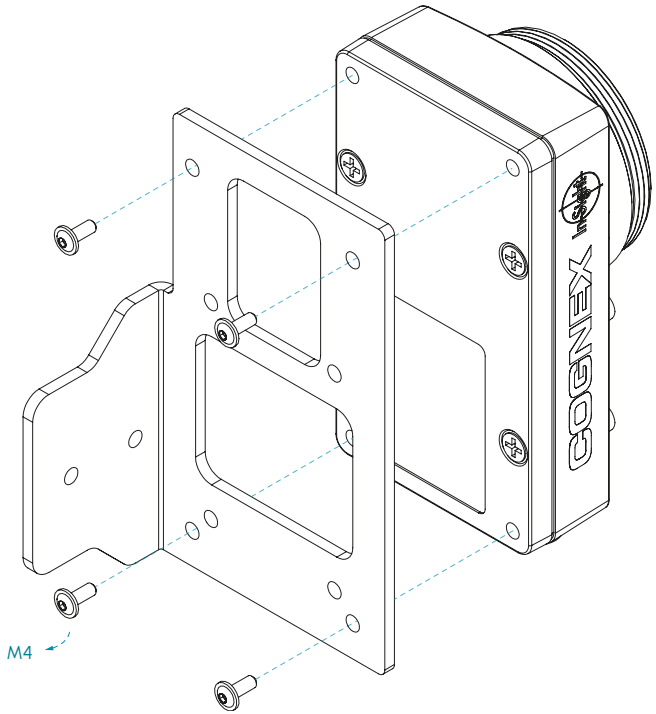

COGNEX 5000

lumher

Soporte cámaras Sensopart

Referencia	C00S1
Material	Acero inoxidable
Orientación fija	90°
Avance variable	0 - 80 mm.
Unidad de embalaje	1 ud.

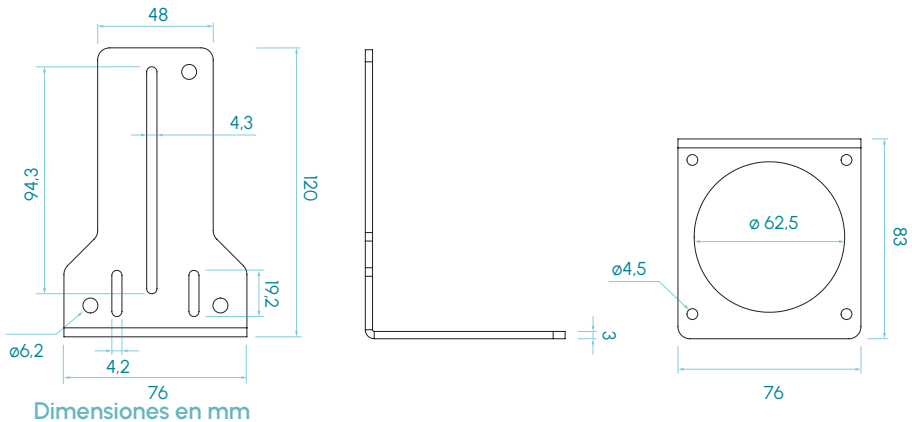

Dimensiones en mm

Como se instala:

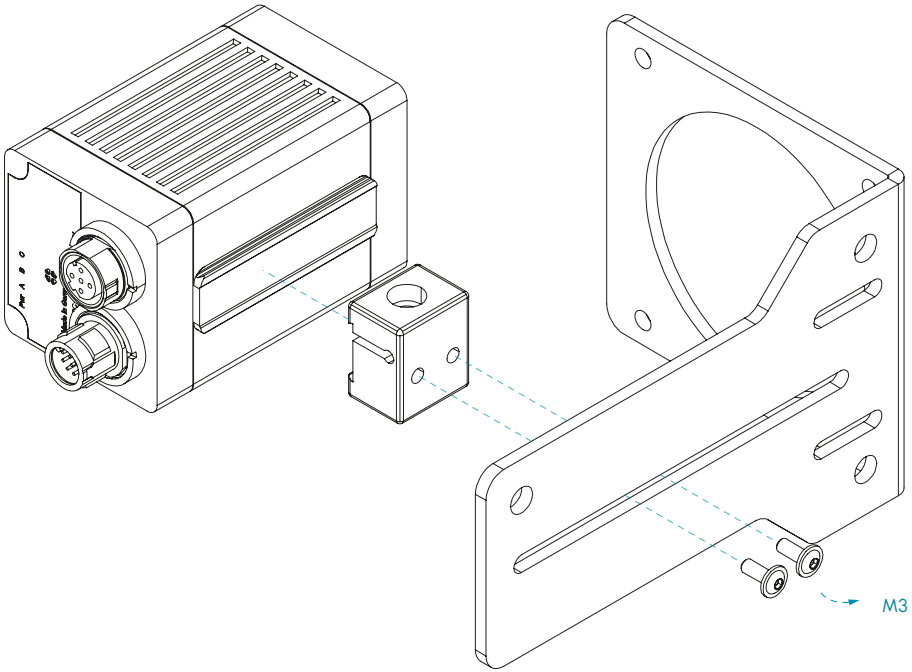

lumher

Soporte cámaras Sensopart para Domo

Referencia	C00S2
Material	Acero inoxidable
Orientación fija	90°
Avance variable	0 - 80 mm.
Unidad de embalaje	1 ud.

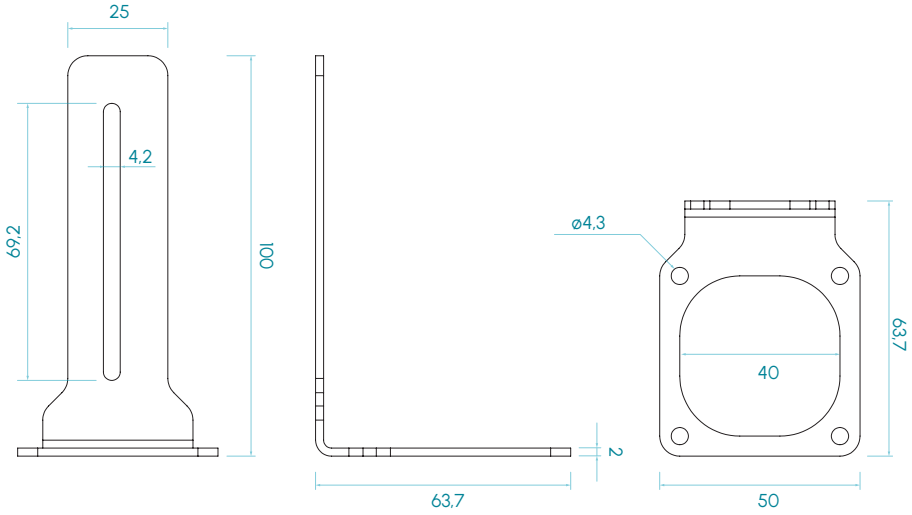

Dimensiones en mm

Como se instala:

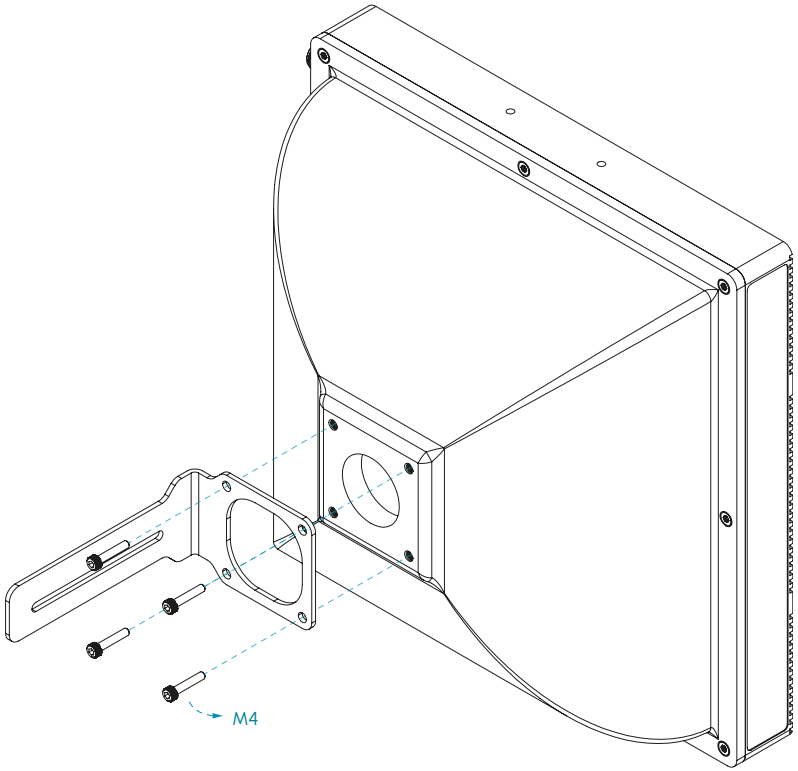

lumher

Soporte plano cámaras universal

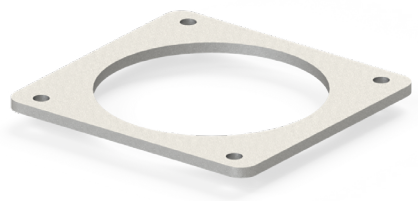

Referencia	C00F1
Material	Acero inoxidable
Unidad de embalaje	1 ud.

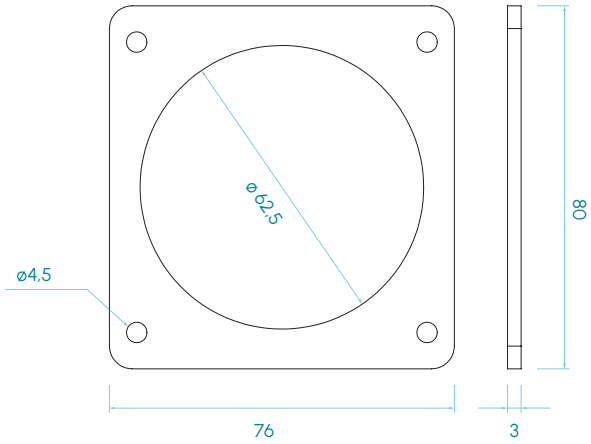

Dimensiones en mm

Como se instala:

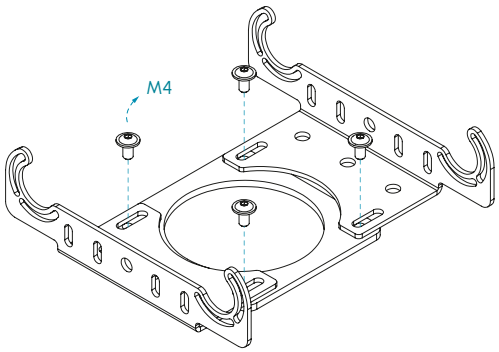

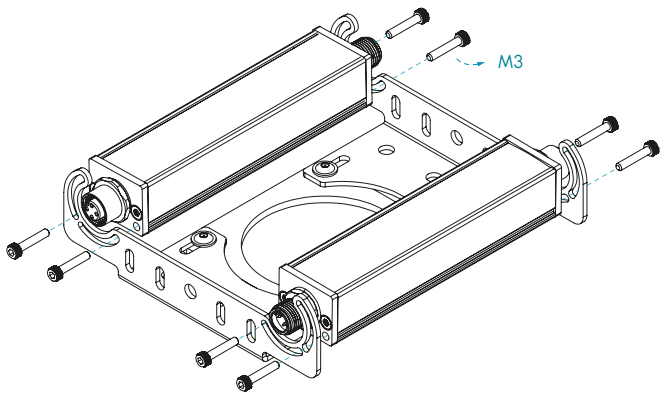

lumher