lumher

ACCESORIOS

v25.04

Grapas, anclajes y soportes

Serie S - Grapas de fijación plástico

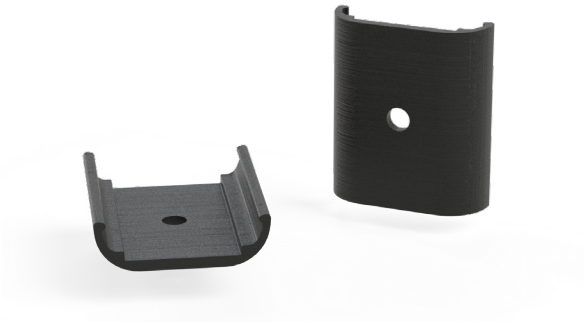

Referencia	S00G2
Material	Resina
Orientación	Fija de 0°
Unidad de embalaje	2 uds.

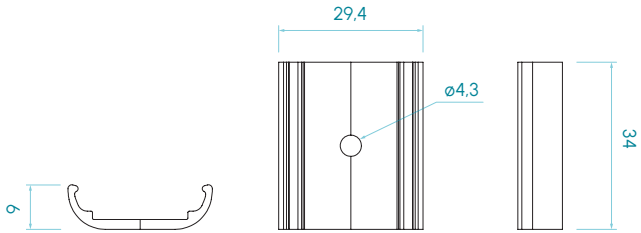

Serie P - Grapas de fijación metálicas

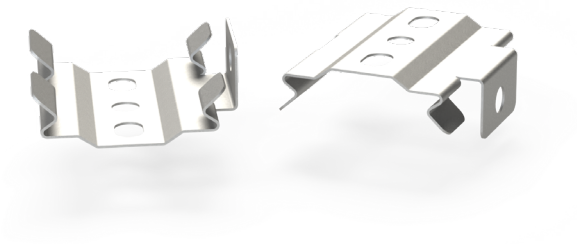

Referencia	P00G1
Material	Acero inoxidable
Orientación	Fija de 0° y 90°
Unidad de embalaje	2 uds.

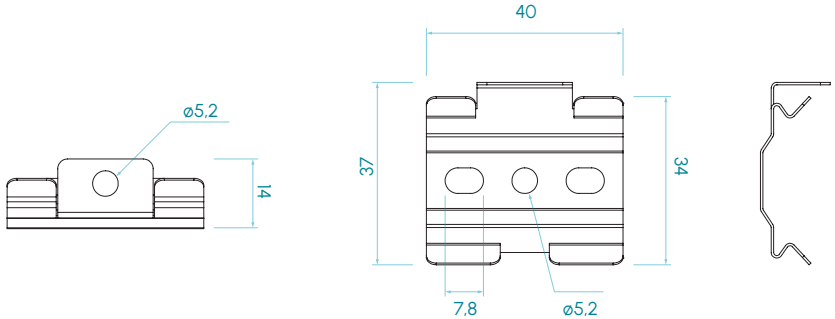

Serie P - Grapas de fijación plástico

Referencia	P00G2
Material	Resina
Orientación	Fija de 0° y 90°
Unidad de embalaje	2 uds.

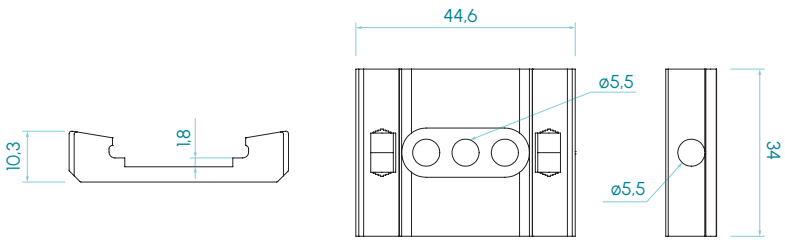

Medidas en mm

Serie P - Grapas de fijación rotativa plástico

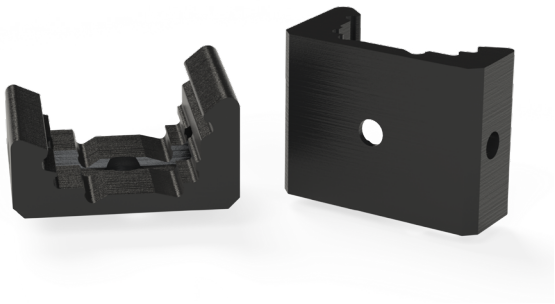

Referencia	P00G3
Material	Resina
Orientación	Fija de 0°, 15°, 30°, 60°, 75°, 90°
Unidad de embalaje	2 uds.

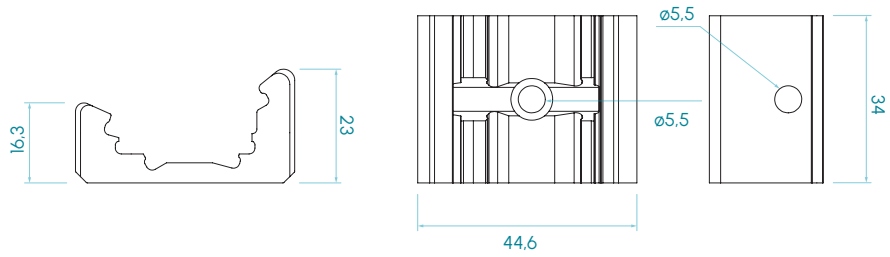

Serie P - Grapas de fijación imantadas

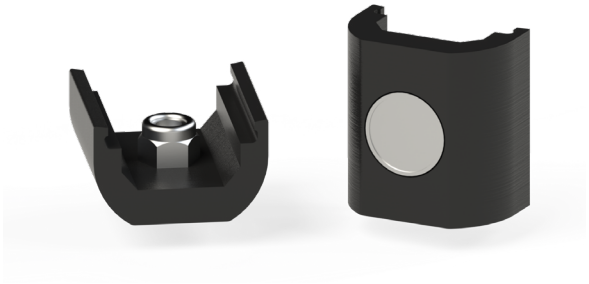

Referencia	P00G4
Material	Resina
Orientación	Fija de 0°
Imán M6D16 integrado en la grapa	
Unidad de embalaje	2 uds.

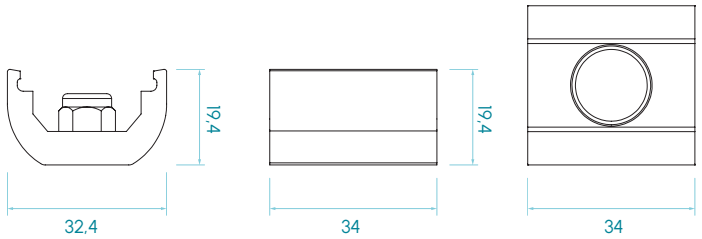

Serie P - Anclaje rotativo

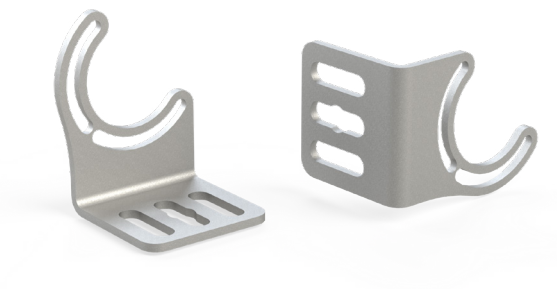

Referencia	P00R1
Material	Acero inoxidable
Orientación fija	0° y 90°
Orientación variable	0 a 90°
Compatible con M6D16	
Unidad de embalaje	2 uds. (derecho e izquierdo)

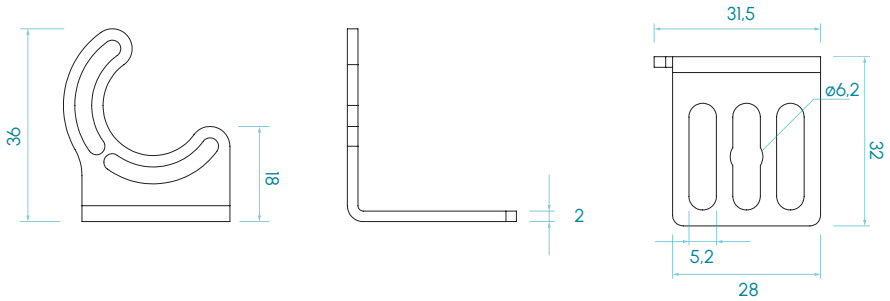

Medidas en mm

Serie P - Anclaje rotativo doble barra

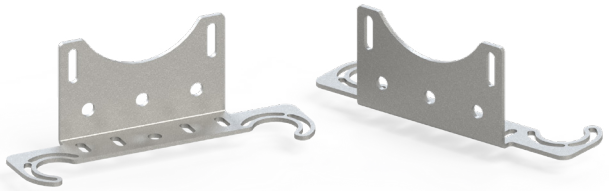

Referencia	P00R2
Material	Acero inoxidable
Orientación fija	0° y 90°
Orientación variable	0° a 90°
Unidad de embalaje	2 uds. (simétricas)

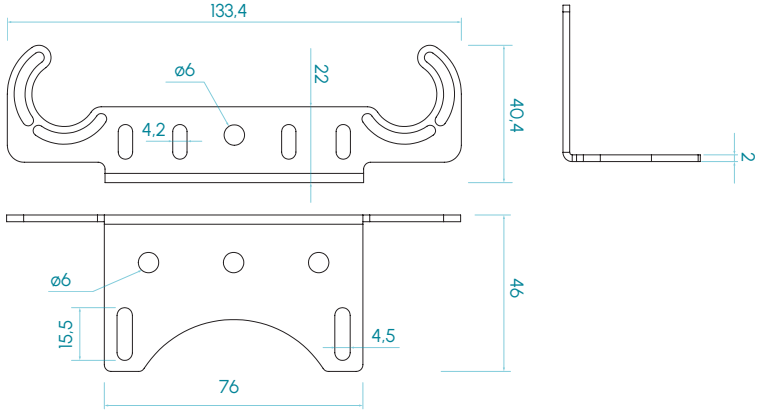

Serie P - Anclajes rotativo doble 60°

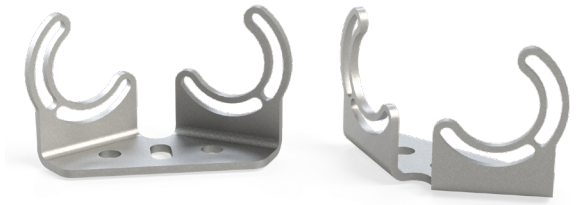

Referencia	P00R3
Material	Acero inoxidable
Orientación fija	0° y 90°
Orientación variable	0 a 90°
Unidad de embalaje	1 ud.

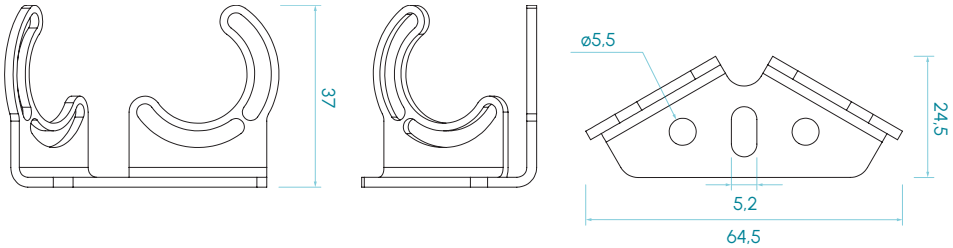

Serie P - Anclaje rotativo doble 90°

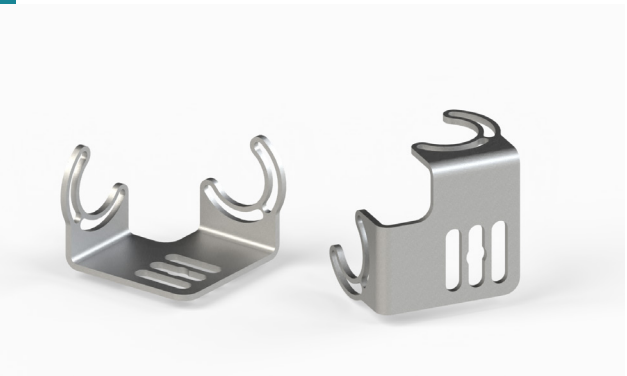

Referencia	P00R4
Material	Acero inoxidable
Orientación fija	0° y 90°
Orientación variable	0 a 90°
Compatible con M6D16	
Unidad de embalaje	2 uds. (derecho e izquierdo)

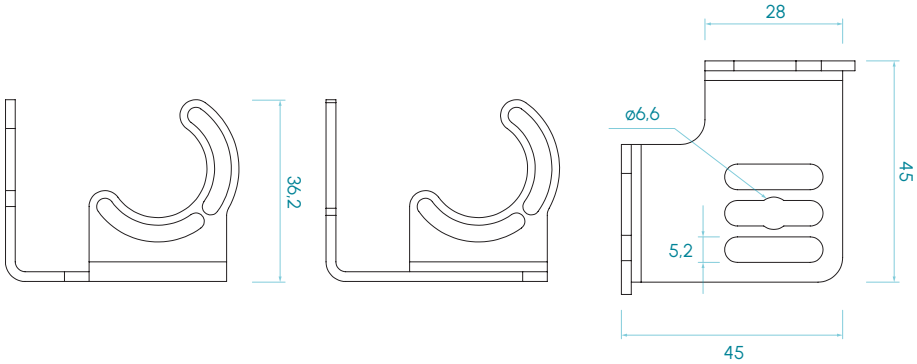

Medidas en mm

Serie F - Grapas de fijación plástico

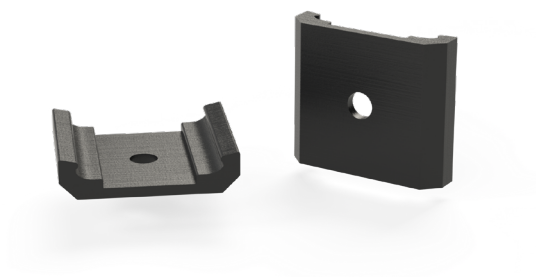

Referencia	F00G2
Material	Resina
Orientación	Fija de 0°
Unidad de embalaje	2 uds.

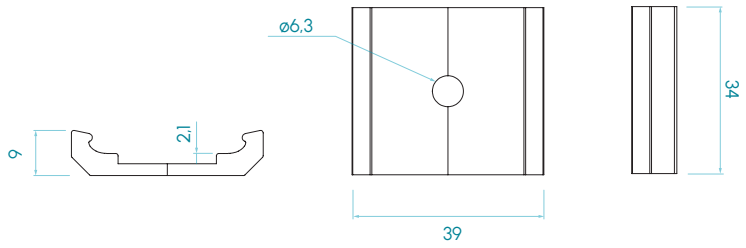

Serie F - Grapas de fijación imantadas

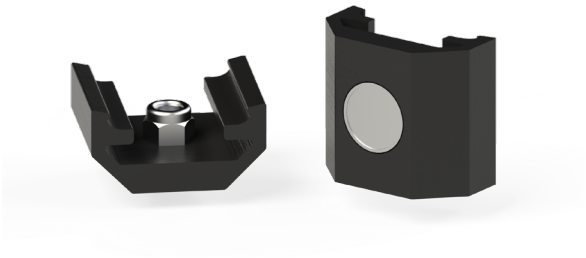

Referencia	F00G4
Material	Resina
Orientación	Fija de 0°
Imán M6D16 integrado en la grapa	
Unidad de embalaje	2 uds.

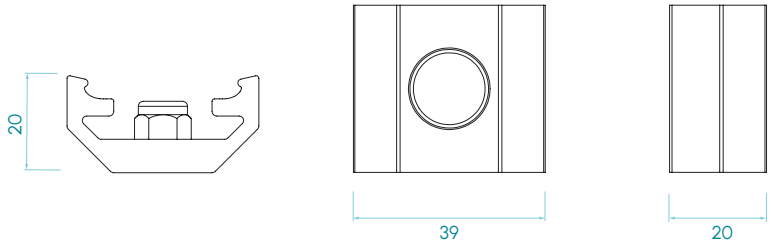

Serie F - Anclaje rotativo

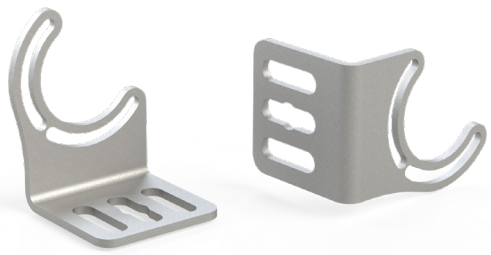

Referencia	F00R1
Material	Acero inoxidable
Orientación fija	0° y 90°
Orientación variable	0° a 90°
Compatible con M6D16	
Unidad de embalaje	2 uds. (derecho e izquierdo)

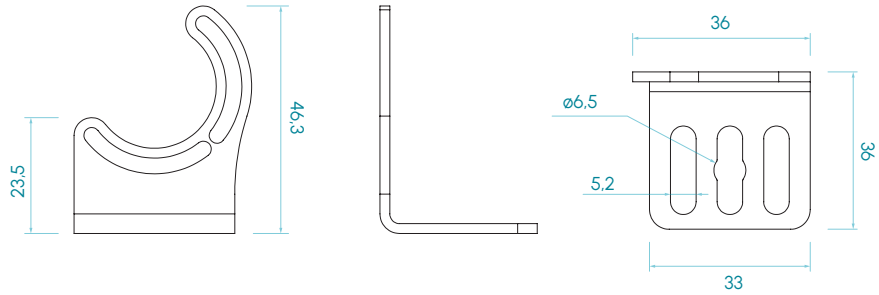

Medidas en mm

Soporte magnético ø16 mm

Referencia	M6D16
Material	Acero inoxidable + neodimio
Compatibilidad	P00R1, P00R4, F00R1
Unidad de embalaje	2 uds.

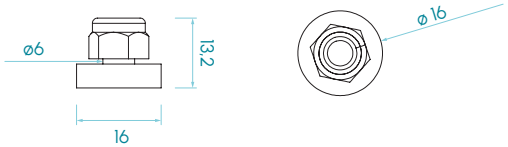

Serie B y R - Soporte lateral

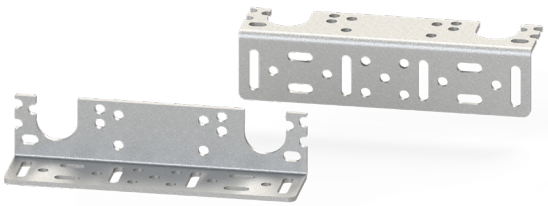

Referencia	B00S1
Material	Acero inoxidable
Orientación fija	de 0° y 90°
Unidad de embalaje	1 ud.

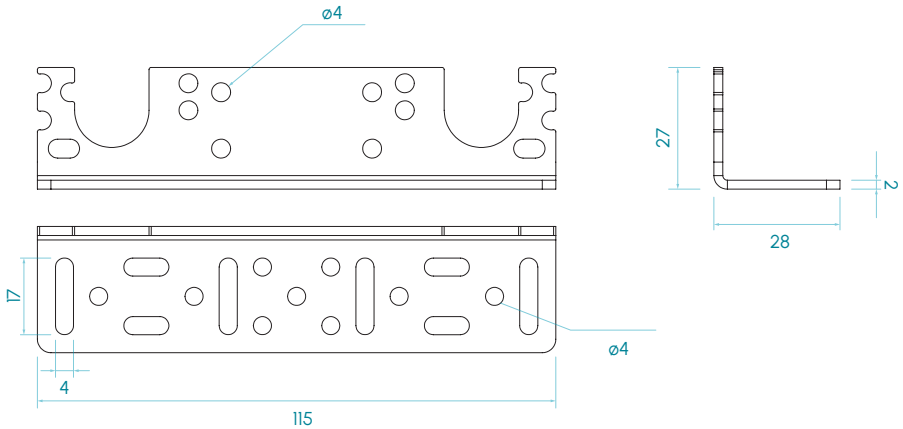

Soporte cámaras Cognex Series 5000, 7000

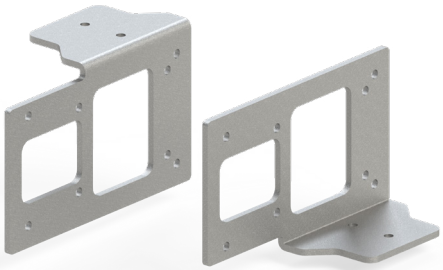

Referencia	C00C1
Material	Acero inoxidable
Orientación fija	90°
Unidad de embalaje	1 ud.

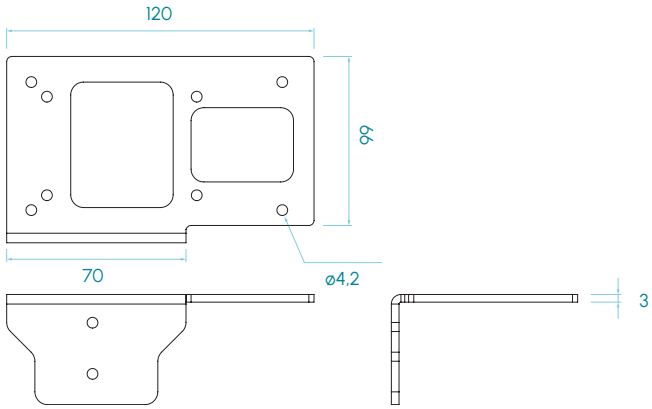

Medidas en mm

Soporte cámaras Sensopart 1st. & Next Gen

Referencia	C00S1
Material	Acero inoxidable
Orientación fija	90º
Avance variable	0 - 80 mm.
Unidad de embalaje	1 ud.

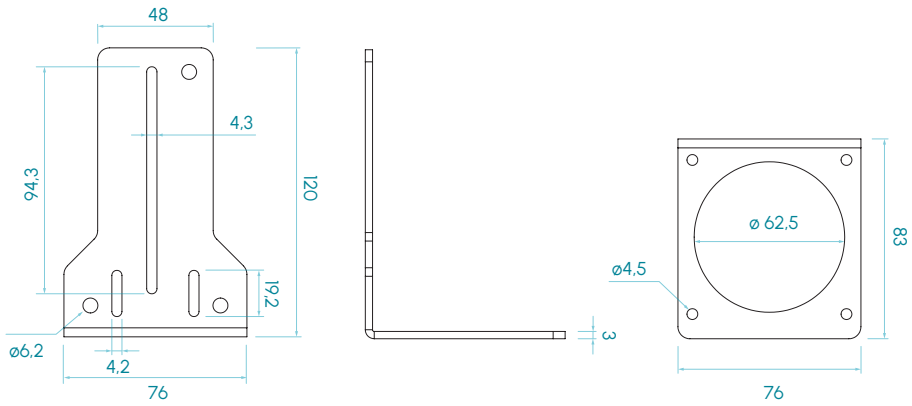

Soporte cámaras Sensopart para Domo

Referencia	C00S2
Material	Acero inoxidable
Orientación fija	90º
Avance variable	0 - 80 mm.
Unidad de embalaje	1 ud.

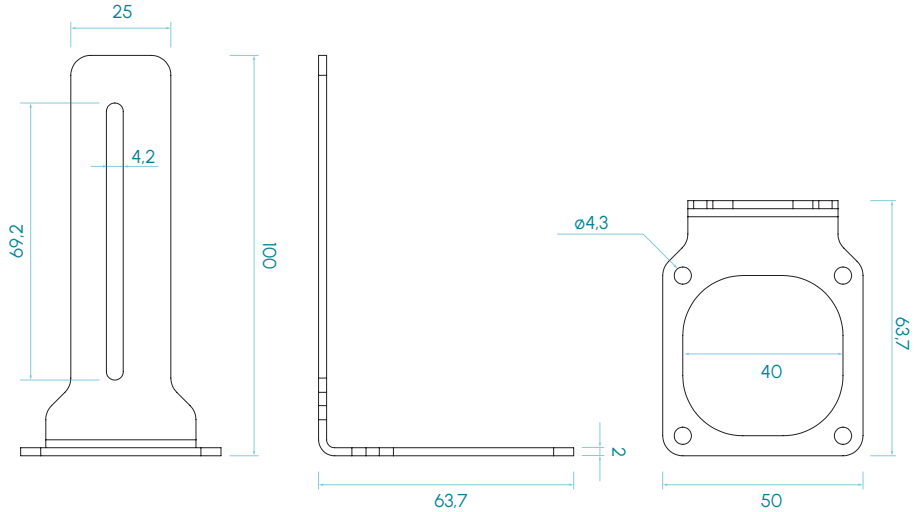

Soporte plano cámaras universal

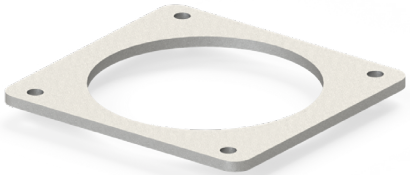

Referencia	C00F1
Material	Acero inoxidable
Unidad de embalaje	1 ud.

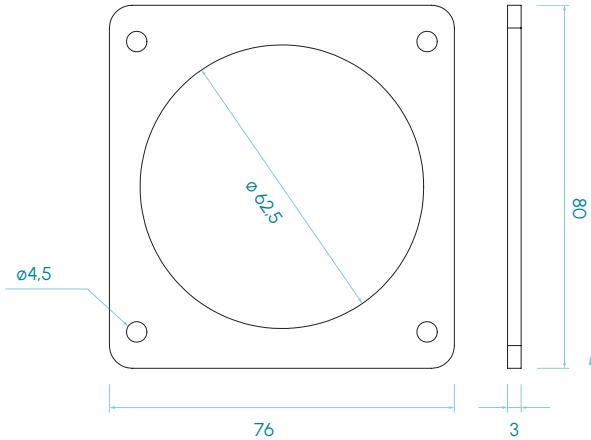

Medidas en mm

Conectores

Cable M8A - Hembra

Referencia	1.5 m	M8A4VF015M
	5 m	M8A4VF050M
	10 m	M8A4VF100M
M12	4 pines	
Conector	Recto hembra	
Material	Aislante PVC	

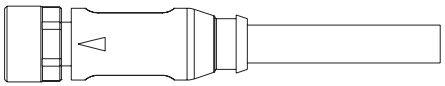

Cable M12A - Hembra
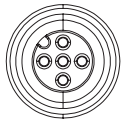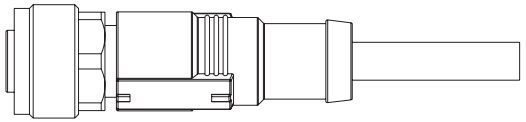
Referencia	1.5 m	M12A4PF015M
	5 m	M12A4PF050M
	10 m	M12A4PF100M
M12	4 pines	
Conector	Recto hembra	
Material	Aislante PVC