Ring · SERIE RD1 RGB

lumher

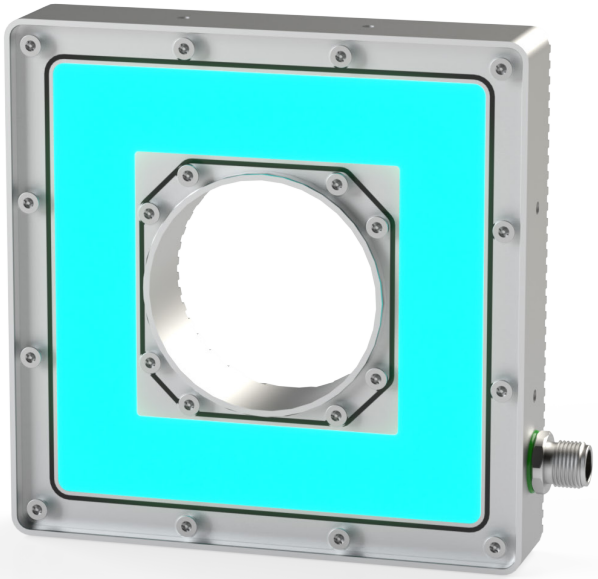

24 V DC

PWM DIMABLE

NO ENSERIABLE

M12A

RGB

POLARIZADO

VISIÓN

SEÑALIZACIÓN

IP65

CLASE III

36 MESES

EU HECHO EN ESPAÑA

Especificaciones técnicas

Tensión de alimentación	24 Vdc ±5%	
Polaridad	Positiva PNP (común: 0 Vdc)	
Regulación PWM (Máx 25 KHz)	min. 0%	máx. 100%
Nº máximo de módulos enseriados	Luminaria no enseriable	
Protecciones eléctricas	Sobretensiones transitorias Inversión de polaridad Estabilizador de corriente	SI SI SI
Ángulo de apertura	Semidifuso Ultradifuso	110º 110º
Longitud de onda	R = 625 nm G = 520 nm B = 465 nm	
Grado de protección	IP40, IP54 o IP65	
Tipo de protección	Clase III	
Temperatura de operación	-10°C a +40°C	
Temperatura de almacenaje	0°C a +60 °C	
Humedad max. relativa	80% (sin condensación)	
Material del cuerpo	Aluminio anodizado	
Material de las tapas laterales	Aluminio anodizado	
Material del difusor	Policarbonato	
Tipo de conexión	Conector M12A	
Normativas	RoHs, CE	

Conexionado

Entrada M12A	Power
Pin 1 - Marrón	+24 Vdc (Verde)
Pin 2 - Blanco	+24 Vdc (Azul)
Pin 3 - Azul	0 Vdc
Pin 4 - Negro	+24 Vdc (Rojo)

M12A Macho

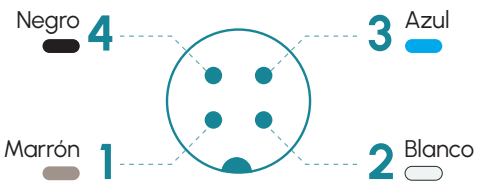

Anclajes

B00S1

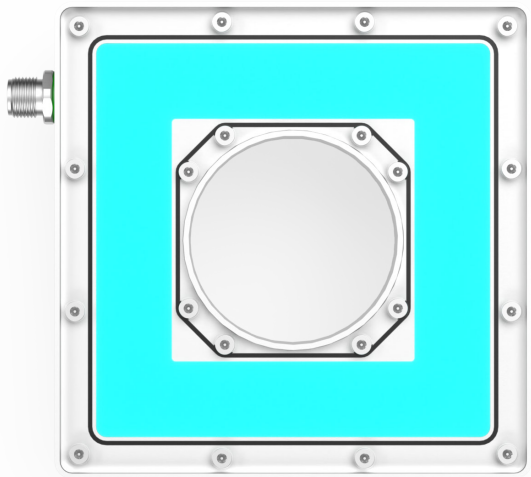

RD1 · RGB

lumher

Dimensiones

RD1

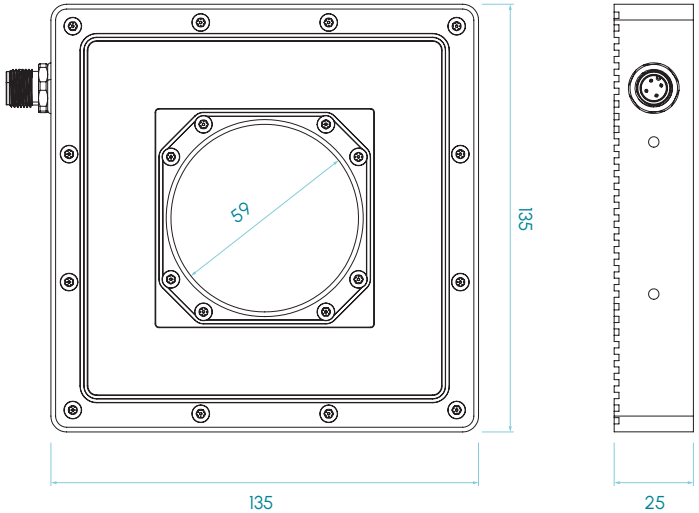

Tipos disponibles

RD 1 P Q 5 Y

Difusor

- C - Semidifuso
- U - Ultradifuso
- M - Semidifuso Polarizado
- G - Ultradifuso Polarizado

Medidas en mm

RD1 · RGB

lumher

Modelo RD1 · RGB

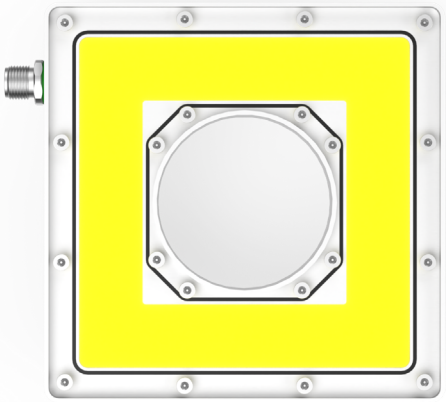

RGB

SEMIDIFUSO 110°

ULTRADIFUSO 110°

RIESGO FOTOBIOLÓGICO
RG1 - BAJO

60.000h
VIDA ÚTIL

Tabla de características

	Ancho (mm)	Alto (mm)	Peso (g)	Flujo luminoso [1] (lm) R	G	B	Potencia consumida (W)
RD 1...	135	135	615	38	103	29	7,2

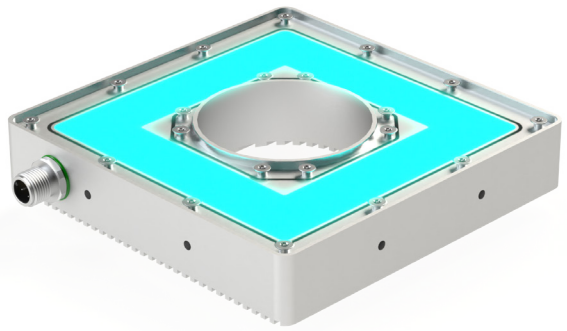

(1) el flujo luminoso (lm) es antes de difusor.

lumher