Paralelo · SERIE P2D Rojo 625 nm

lumher

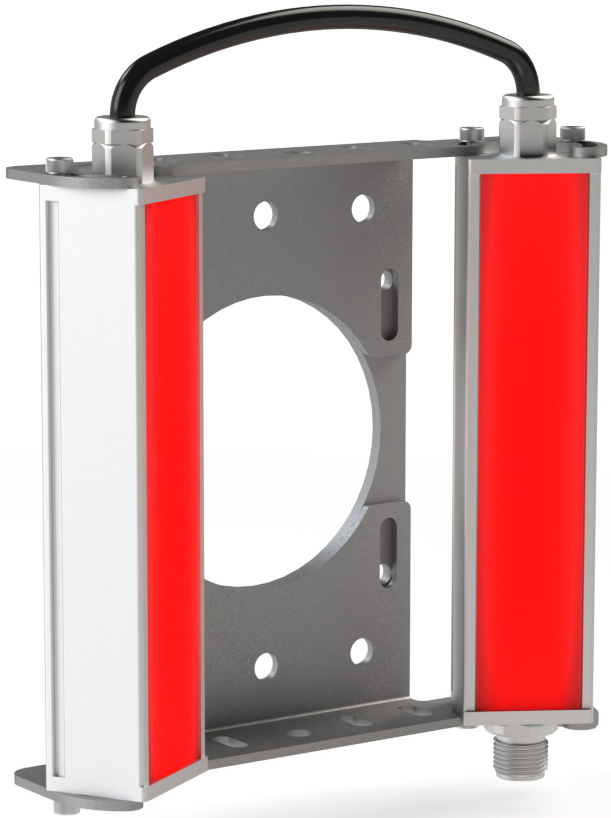

24 V
DC

NO
ENSERIABLE

CABLE
M12A

VISIÓN

POLARIZADO

CONTINUO 1x
STROBE 4x

CONTROLADOR
INTEGRADO

IP40
IP65

36
MESES

EU
HECHO EN
ESPAÑA

Especificaciones técnicas

Tensión de alimentación	24 Vdc ±5%	
Entrada trigger	24 Vdc PNP / NPN	
Máximo tiempo de encendido	Continuo = Ilimitado	Strobe = 10 ms
Máximo ciclo de trabajo	Continuo = 1	Strobe = 1/6
Consumo max. entrada Trigger	1,5 mA	
Nº máximo de módulos enseriados	Luminaria no enseriable	
Longitud de onda	Rojo	625 nm
Ángulo de apertura	Semidifuso Ultradifuso	60º 110º
Protecciones eléctricas	Sobretensiones transitorias Inversión de polaridad Estabilizador de corriente	SI SI SI
Grado de protección	IP40 o IP65	
Tipo de protección	Clase III	
Temperatura de operación	-10°C a +40°C	
Temperatura de almacenaje	0°C a +60 °C	
Humedad max. relativa	80% (sin condensación)	
Material del cuerpo	Aluminio anodizado	
Material de las tapas laterales	Aluminio anodizado	
Material del difusor	Policarbonato	
Tipo de conexión	M12A, cable 2m, cable con conector M12A	
Normativas	RoHs, CE	

Conexionado

Entrada M12A - Cable	Continuo	Máster Continuo - Strobe
Pin 1 - Marrón	+24 Vdc	+24 Vdc
Pin 2 - Blanco	Sin conectar	Trigger NPN
Pin 3 - Azul	0 Vdc	0 Vdc
Pin 4 - Negro	Sin conectar	Trigger PNP

M12A Macho

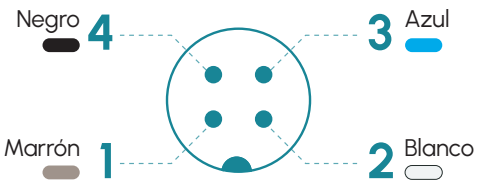

Anclajes

C00F1, P00R2

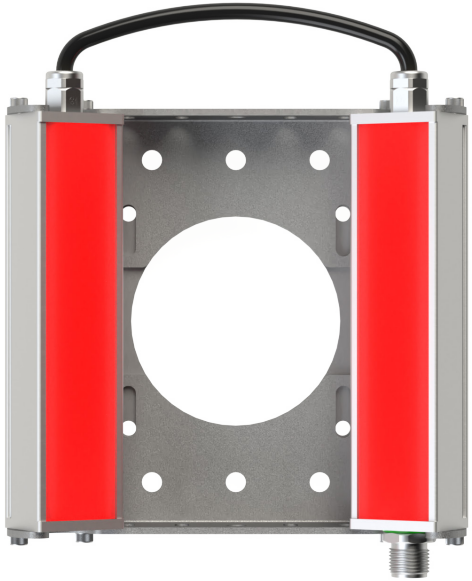

P2D · 625 nm

lumher

Dimensiones

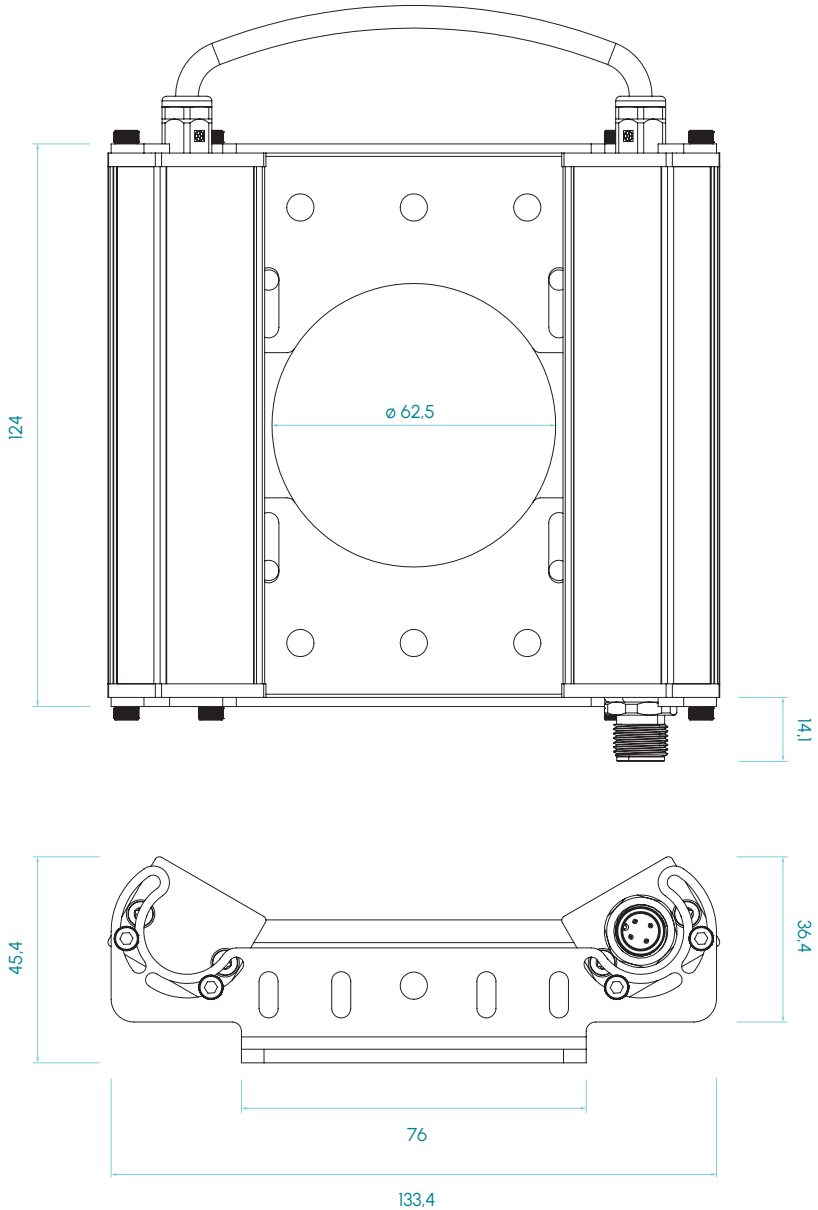

Medidas en mm

Tipos disponibles

P2D **R**

- **Entrada**
  - **K** - Cable Axial, 2 m
  - **Y** - Conector macho M12A axial
  - **PY** - Cable de 10 cm axial con conector macho M12A
- **Difusor**
  - **C** - Semidifuso
  - **U** - Ultradifuso
  - **M** - Semidifuso Polarizado
  - **G** - Ultradifuso Polarizado
- **Grado de Protección**
  - **3** - IP40
  - **5** - IP65
- **Modo de trabajo**
  - **P** - Continuo
  - **Z** - Máster Continuo - Strobe
- **Longitud cada tramo**
  - **1 ... 4** - Módulos de 90mm

P2D · 625 nm

lumher

Modelo P2D · Rojo 625 nm

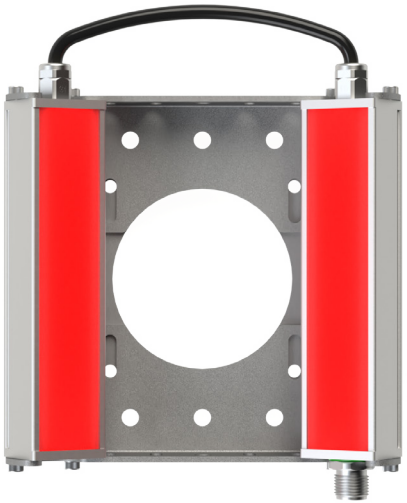

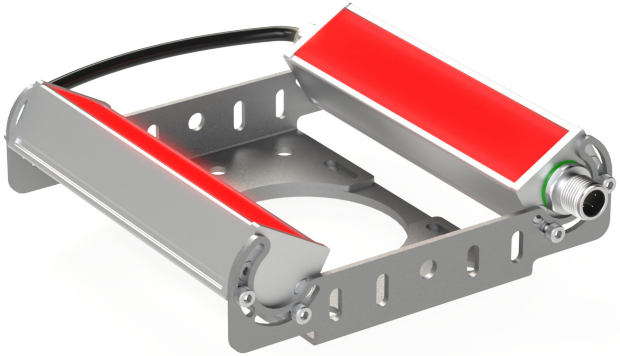

625nm
ROJO

SEMIDIFUSO
60°

ULTRADIFUSO
110°

RIESGO FOTOBIOLÓGICO
RG1 - BAJO

60.000h
VIDA ÚTIL

Tabla de características

	Ancho	Largo	Peso	Flujo luminoso [2] (lm)		Potencia consumida (W)	
	(mm)	(mm)	(g)	CONTINUO	STROBE	CONTINUO	STROBE
P2D 1...	135	124	427	194	775	3,8	15,2
P2D 2...	135	215	780	388	1.550	7,6	30,4
P2D 3...	135	305	1.130	581	2.326	11,4	45,6
P2D 4...	135	395	1.480	775	3.101	15,2	60,8

(2) El flujo luminoso (lm) es antes de difusor.

lumher