Paralelo · SERIE P2D Ultravioleta 365 nm

lumher

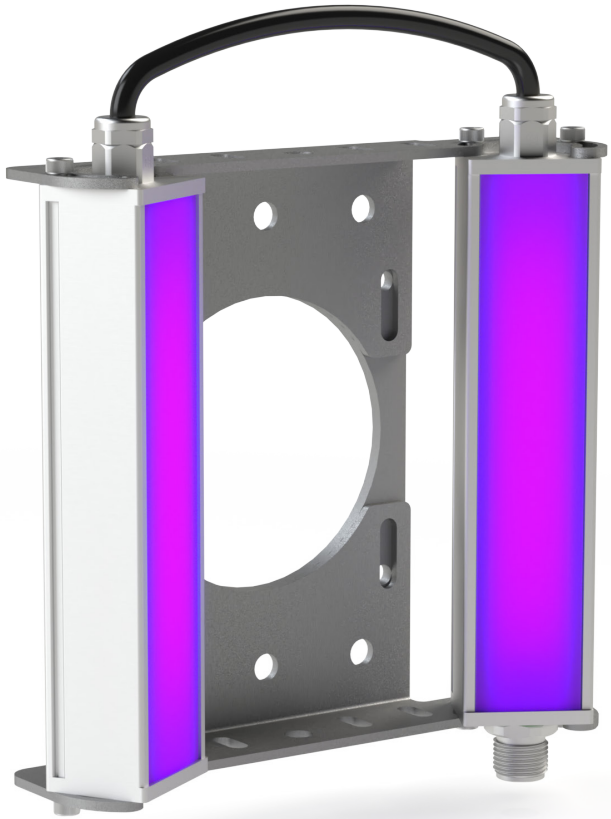

24 V
DC

NO
ENSERIABLE

CABLE
M12A

VISIÓN

CONTINUO 1x
STROBE 4x

CONTROLADOR
INTEGRADO

IP40
IP65

36
MESES

EU
HECHO EN
ESPAÑA

Especificaciones técnicas

Tensión de alimentación	24 Vdc ±5%	
Entrada trigger	24 Vdc PNP / NPN	
Máximo tiempo de encendido	Continuo = Ilimitado	Strobe = 10 ms
Máximo ciclo de trabajo	Continuo = 1	Strobe = 1/6
Consumo max. entrada Trigger	1,5 mA	
Nº máximo de módulos enseriados	Luminaria no enseriable	
Longitud de onda	Ultravioleta	365 nm
Ángulo de apertura	Transparente	55º
Protecciones eléctricas	Sobretensiones transitorias Inversión de polaridad Estabilizador de corriente	SI SI SI
Grado de protección	IP40 o IP65	
Tipo de protección	Clase III	
Temperatura de operación	-10°C a +40°C	
Temperatura de almacenaje	0°C a +60 °C	
Humedad max. relativa	80% (sin condensación)	
Material del cuerpo	Aluminio anodizado	
Material de las tapas laterales	Aluminio anodizado	
Material del difusor	Policarbonato	
Tipo de conexión	M12A, cable 2m, cable con conector M12A	
Normativas	RoHs, CE	

Conexionado

Entrada M12A - Cable	Continuo	Máster Continuo - Strobe
Pin 1 - Marrón	+24 Vdc	+24 Vdc
Pin 2 - Blanco	Sin conectar	Trigger NPN
Pin 3 - Azul	0 Vdc	0 Vdc
Pin 4 - Negro	Sin conectar	Trigger PNP

M12A Macho

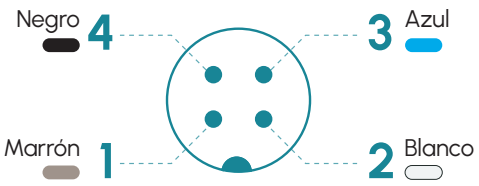

Anclajes

C00F1, P00R2

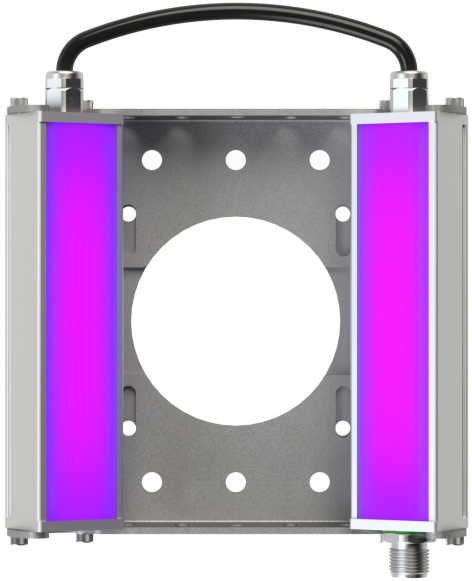

P2D · 365 nm

lumher

Dimensiones

IP40 / IP65

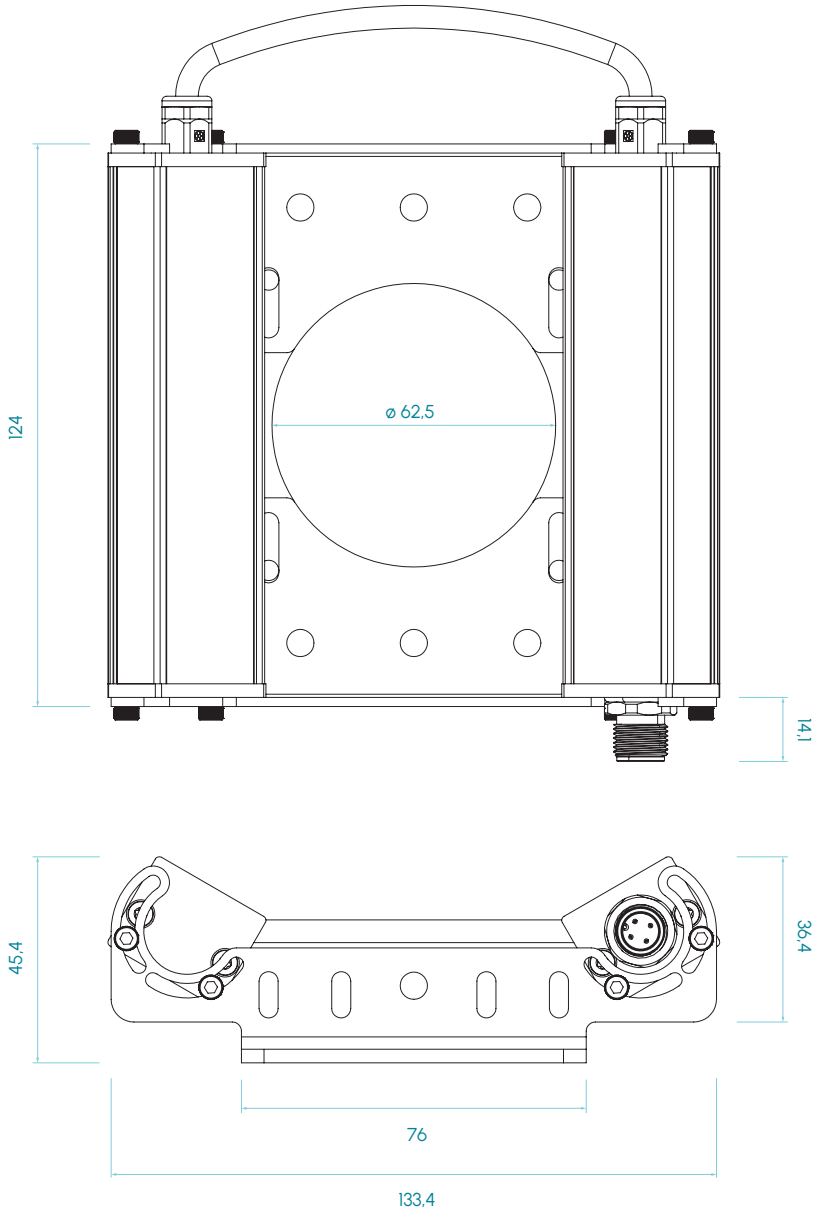

Medidas en mm

Tipos disponibles

P2D U T

Entrada
- K - Cable Axial, 2 m
- Y - Conector macho M12A axial
- PY - Cable de 10 cm axial con conector macho M12A

Grado de Protección
- 3 - IP40
- 5 - IP65

Modo de trabajo
- P - Continuo
- Z - Máster Continuo - Strobe

Longitud cada tramo
- 1 ... 4 - Módulos de 90mm

P2D · 365 nm

lumher

Modelo P2D · Ultravioleta 365 nm

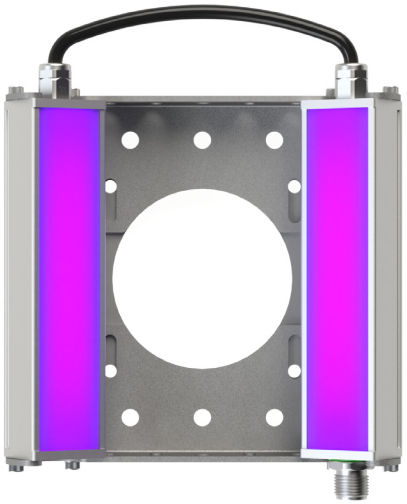

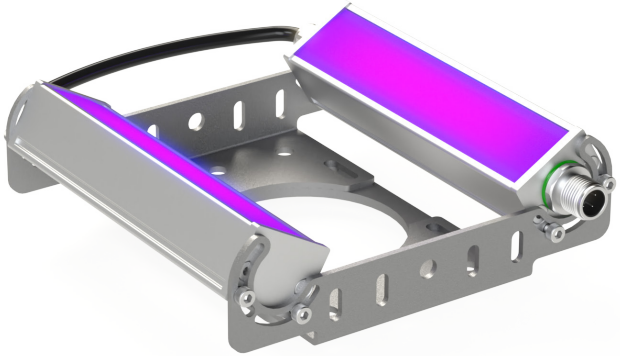

365nm
ULTRAVIOLETA

TRANSPARENTE
55°

RIESGO FOTOBIOLÓGICO
RG2 - MEDIO

15.000h
VIDA ÚTIL

Tabla de características

	Ancho	Largo	Peso	Potencia radiada [2] (W)		Potencia consumida (W)	
	(mm)	(mm)	(g)	CONTINUO	STROBE	CONTINUO	STROBE
P2D 1...	135	124	427	1,9	7,5	3,8	15,2
P2D 2...	135	215	780	3,7	14,9	7,6	30,4
P2D 3...	135	305	1.130	5,6	22,4	11,4	45,6
P2D 4...	135	395	1.480	7,5	29,9	15,2	60,8

(2) La potencia radiada (W) es antes de difusor.

lumher