Domo · SERIE DD Rojo 625nm

lumher

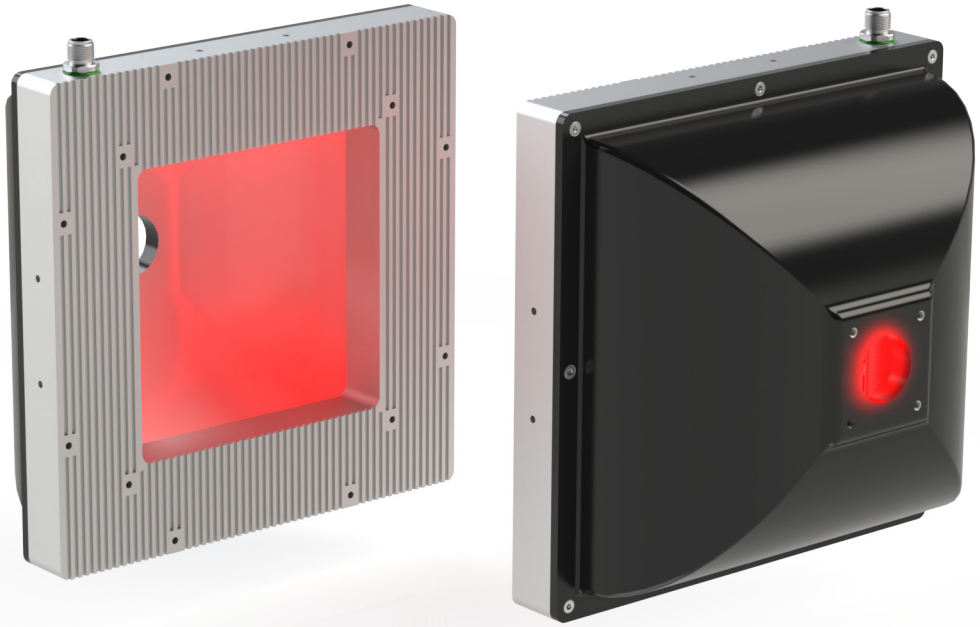

24 V DC

NO ENSERIABLE

IP65

M12A

VISIÓN

CONTINUO 1x

STROBE 4x

CONTROLADOR INTEGRADO

36 MESES

EU HECHO EN ESPAÑA

Especificaciones técnicas

Tensión de alimentación	24 Vdc ±5%	
Entrada trigger	24 Vdc PNP / NPN	
Máximo tiempo de encendido	Continuo = Ilimitado	Strobe = 10 ms
Máximo ciclo de trabajo	Continuo = 1	Strobe = 1/6
Consumo max. entrada Trigger	1,5 mA	
Nº máximo de módulos enseriados	Luminaria no enseriable	
Longitud de onda	Rojo	625 nm
Protecciones eléctricas	Sobretensiones transitorias Inversión de polaridad Estabilizador de corriente	SI SI SI
Grado de protección	IP65	
Tipo de protección	Clase III	
Temperatura de operación	-10°C a +40°C	
Temperatura de almacenaje	0°C a +60 °C	
Humedad max. relativa	80% (sin condensación)	
Material del cuerpo	Aluminio anodizado y resina	
Material del difusor	Plástico PMMA	
Tipo de conexión	Conector M12A	
Normativas	RoHs, CE	

Conexionado

Entrada M12A	Continuo	Máster Continuo - Strobe
Pin 1 - Marrón	+24 Vdc	+24 Vdc
Pin 2 - Blanco	Sin conectar	Trigger NPN
Pin 3 - Azul	0 Vdc	0 Vdc
Pin 4 - Negro	Sin conectar	Trigger PNP

M12A Macho

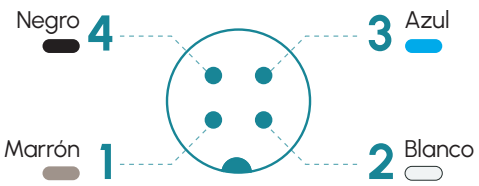

Anclajes

B00S1

DD · 625 nm

lumher

Dimensiones

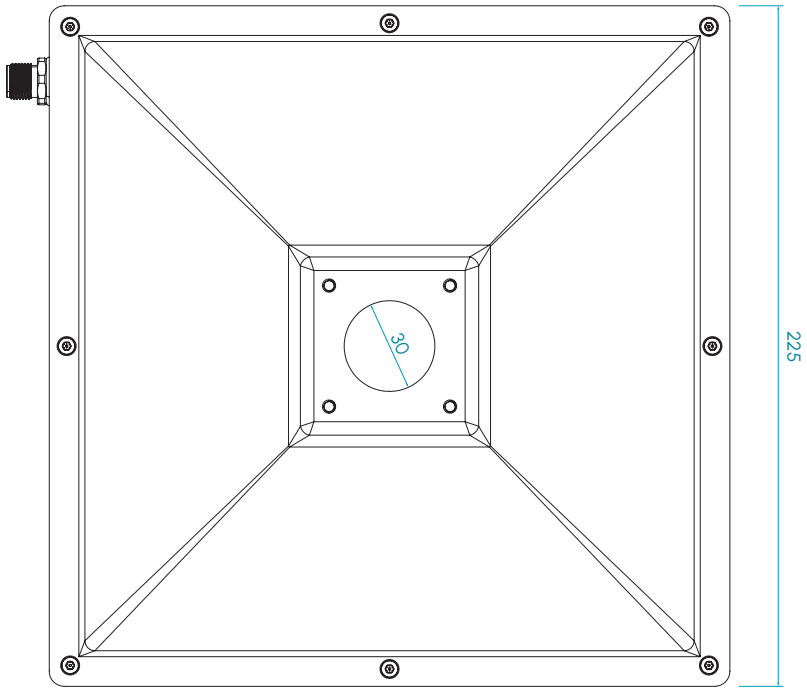

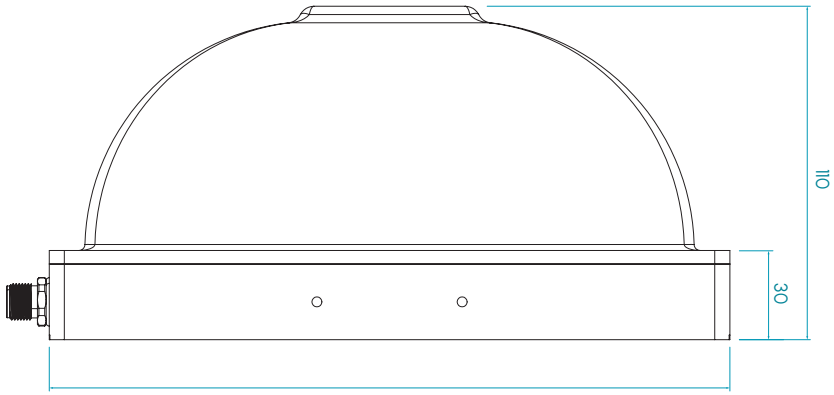

Medidas en mm

Tipos disponibles

DD2 R 5 T Y

Modo de trabajo

- P - Continuo
- Z - Máster Continuo - Strobe

DD · 625 nm

lumher

Modelos DD · Rojo 625 nm

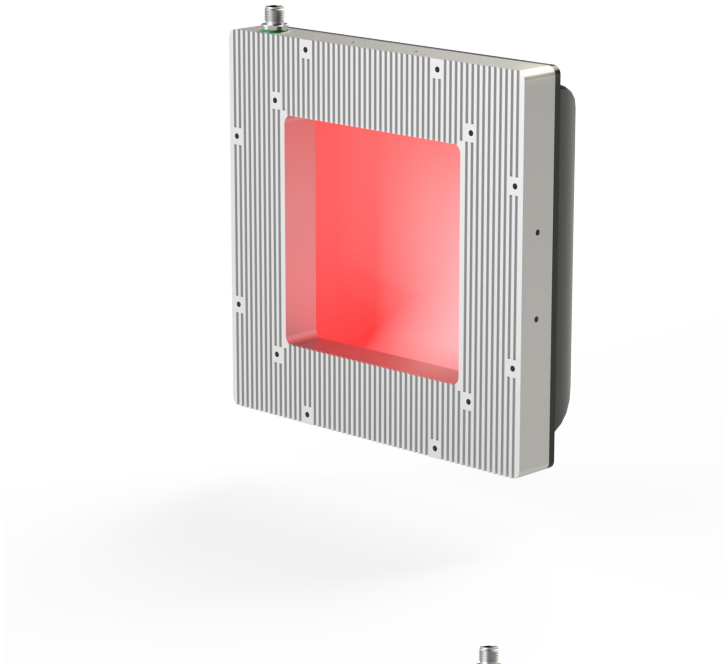

625nm
ROJO

TRANSPARENTE

RIESGO FOTOBIOLÓGICO
RG1 - BAJO

60.000h
VIDA ÚTIL

Tabla de características

	Ancho	Largo	Peso	Flujo luminoso [1] (lm)		Potencia consumida (W)	
	(mm)	(mm)	(g)	CONTINUO	STROBE	CONTINUO	STROBE
DD 2 ...	225	225	1.760	775	3.101	15,2	60,8

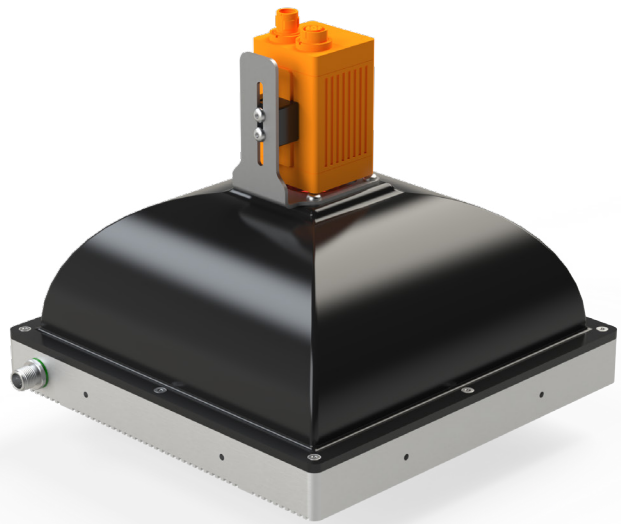

(1) El flujo luminoso (lm) es antes de difusor.

lumher