Backlight · SERIE BD1 Infrarrojo 850 nm

lumher

24 V DC

NO ENSERIABLE

IP65

M12A

VISIÓN

CONTINUO 1x

STROBE 4x

CONTROLADOR INTEGRADO

36 MESES

EU HECHO EN ESPAÑA

Especificaciones técnicas

Tensión de alimentación	24 Vdc ±5%	
Entrada trigger	24 Vdc PNP / NPN	
Máximo tiempo de encendido	Continuo = Ilimitado	Strobe = 10 ms
Máximo ciclo de trabajo	Continuo = 1	Strobe = 1/6
Consumo max. entrada Trigger	1,5 mA	
Nº máximo de módulos enseriados	Luminaria no enseriable	
Longitud de onda	Infrarrojo	850 nm
Ángulo de apertura	Semidifuso Ultradifuso	110º 110º
Protecciones eléctricas	Sobretensiones transitorias Inversión de polaridad Estabilizador de corriente	SI SI SI
Grado de protección	IP65	
Tipo de protección	Clase III	
Temperatura de operación	-10°C a +40°C	
Temperatura de almacenaje	0°C a +60 °C	
Humedad max. relativa	80% (sin condensación)	
Material del cuerpo	Aluminio anodizado	
Material del difusor	Plástico PMMA	
Tipos de conexión	Conector M12A	
Normativas	RoHs, CE	

Conexionado

Entrada M12A	Continuo	Máster Continuo - Strobe
Pin 1 - Marrón	+24 Vdc	+24 Vdc
Pin 2 - Blanco	Sin conectar	Trigger NPN
Pin 3 - Azul	0 Vdc	0 Vdc
Pin 4 - Negro	Sin conectar	Trigger PNP

M12A Macho

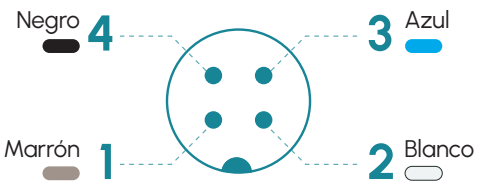

Anclajes

B00S1

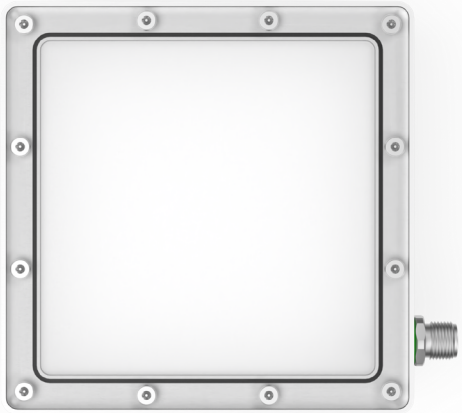

BD1 · 850 nm

lumher

Dimensiones

BD1

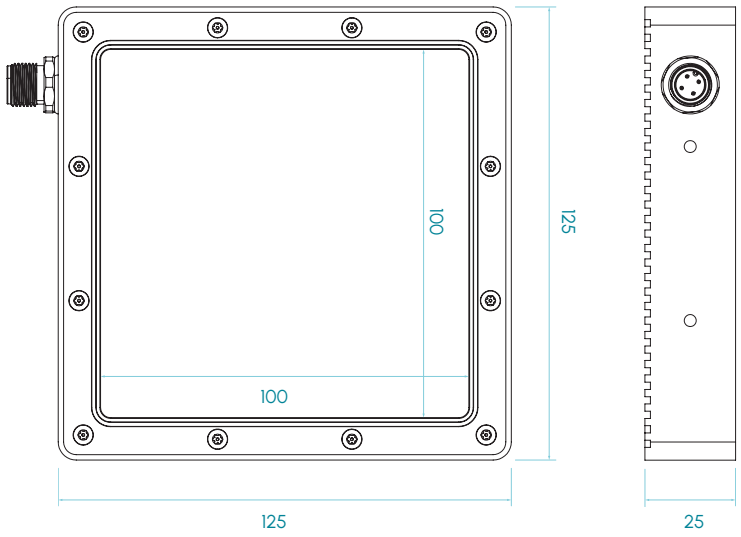

Tipos disponibles

BD 1 F 5 Y

Difusor
- C - Semidifuso
- U - Ultradifuso

Modo de trabajo
- P - Continuo
- Z - Máster Continuo - Strobe

Medidas en mm

BD1 · 850 nm

lumher

Modelo BD1 · Infrarrojo 850 nm

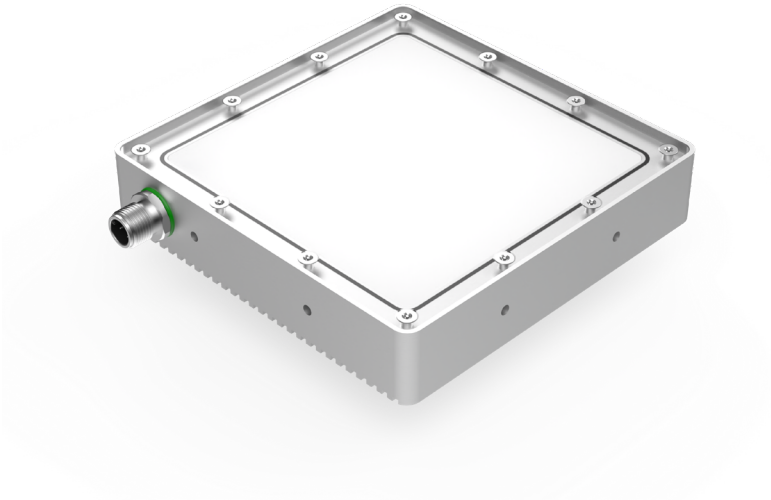

850nm
INFRARROJO

SEMIDIFUSO
110°

ULTRADIFUSO
110°

RIESGO FOTOBIOLÓGICO
RG1 - BAJO

60.000h
VIDA ÚTIL

Tabla de características

	Ancho	Largo	Peso	Potencia radiada [1] (W)		Potencia consumida (W)	
	(mm)	(mm)	(g)	CONTINUO	STROBE	CONTINUO	STROBE
BD 1 ...	125	125	500	2,8	11,2	7,0	28,0

(1) La potencia radiada (W) es antes de difusor.

lumher